VARI®

# Zametací stroj válcový

# KV-100/Z KV-100

**základní provedení** **s kropením a sběračem**

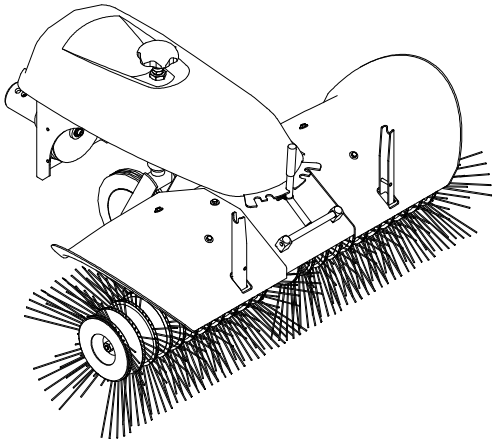

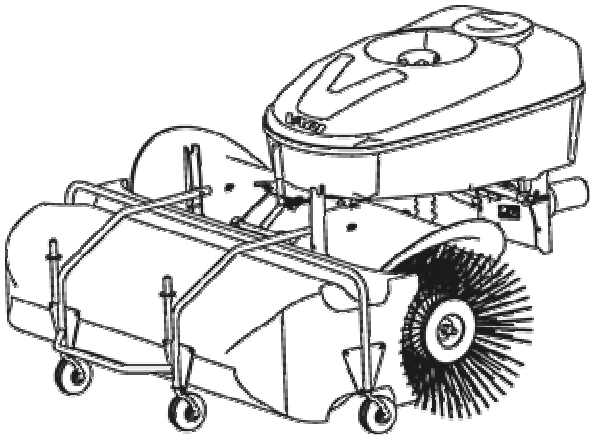

# Návod k používání

# 1 Obsah

1 Obsah ..... 2
2 Základní informace ..... 2
2.1 Upozornění: ..... 3
3 Úvod ..... 4
4 Bezpečnostní předpisy ..... 4
5 Použití, technické údaje a technický popis ..... 6
5.1 Použití ..... 6
5.2 Technické údaje ..... 6
5.3 Technický popis KV-100 ..... 6
5.4 Technický popis KV-100/Z ..... 6
6 Návod k obsluze ..... 6
6.1 Sestavení stroje ..... 6
6.2 Montáž deflektoru (usměrňovače výfukových plynů) ..... 7
6.2.1 Montáž na motor HONDA GXV 160 ..... 7
6.2.2 Montáž (úprava motoru HONDA GCV 160) ..... 7
6.3 Práce se strojem ..... 7
6.3.1 Činnost kropícího okruhu (pouze KV-100) ..... 7
6.3.2 Natáčení kartáče ..... 9
6.3.3 Sběrná nádoba (pouze KV-100) ..... 9
6.3.4 Nastavení záběru kartáče obr.8 ..... 10
6.3.5 Odklízení nečistot (práce se strojem KV-100) ..... 11
6.3.6 Odklízení nečistot (práce se strojem KV-100/Z) ..... 11
7 Údržba, ošetřování a skladování ..... 11
7.1 Mazání a konzervace ..... 11
7.1.1 Výměna a doplňování oleje ..... 11
7.1.2 Konzervace ..... 12
7.2 Čištění ..... 12
7.3 Údržba řemenového převodu ..... 12
7.3.1 Napínání řemene ..... 12
7.3.2 Výměna řemene ..... 13
7.4 Skladování ..... 13
7.5 Likvidace obalů a stroje po skončení životnosti ..... 13
8 Pokyny k objednávání náhradních dílů ..... 14
8.1 Kontakt na výrobce ..... 14
9 Seznam součástí KV-100/Z ..... 15
10 Seznam součástí KV-100 ..... 23
11 Záruční list ..... 32

# 2 Základní informace

⚠ Vybalení stroje a instruktáž požadujte u svého prodejce.

Poznamenejte si následující informace týkající se Vašeho stroje. Tyto informace je nutné znát při objednávání náhradních dílů.

Doporučujeme Vám vyhotovit si kopii tabulky s vyplněnými údaji o koupi stroje pro případ ztráty nebo krádeže originálu.

| Typové označení | KV-100 | KV-100/Z |
|---|---|---|
| Výrobní číslo | | |
| Datum dodání (prodeje) | | |
| Dodavatel | | |
| Adresa | | |
| Telefon/Fax | | |

Výrobek odpovídá svojí konstrukcí požadavkům zákona **č. 22/1997 Sb**. a všem souvisejícím zákonům, vyhláškám, nařízením, směrnicím a normám.

Výrobce si **vyhrazuje** právo na technické změny a inovace stroje oproti informacím uvedeným v tomto návodu k používání, které nemají vliv na funkci a bezpečnost stroje.

## *2.1 Upozornění:*

Uživatel je **povinen** seznámit se s tímto návodem k obsluze a dbát všech pokynů pro obsluhu stroje, aby nedošlo k ohrožení zdraví a majetku uživatele, jakož i jiných osob.

Bezpečnostní pokyny, uvedené v tomto návodu nepopisují veškeré možnosti, podmínky a situace, které se mohou v praxi vyskytovat., že takové Bezpečnostní faktory jako je zdravý rozum, opatrnost a pečlivost nejsou součástí tohoto návodu, ale předpokládá se, že je má každá osoba, která se strojem zachází a nebo na něm provádí údržbu.

S tímto strojem smí pracovat pouze osoby duševně a fyzicky zdravé. Při profesionálním použití tohoto stroje je povinen majitel stroje zajistit obsluze, která bude stroj používat, školení o bezpečnosti práce a provést instruktáž k ovládání tohoto stroje a vést o těchto školeních záznamy.

Jestliže Vám budou některé informace v návodu nesrozumitelné, obraťte se na **svého prodejce** nebo přímo na výrobce stroje. Adresa a telefonní spojení na výrobce je uvedeno na konci tohoto návodu.

Návod k používání, kterým je tento stroj vybaven, je nedílnou součástí stroje. Musí být neustále k dispozici, uložen na dostupném místě, kde nehrozí jeho zničení. Při prodeji stroje další osobě musí být návod k používání předán novému majiteli. Výrobce nenese odpovědnost za vzniklá rizika, nebezpečí, havárie a zranění vzniklá provozem stroje, pokud nejsou splněny výše uvedené podmínky.

Výrobce nenese odpovědnost za škody způsobené neoprávněným použitím, nesprávnou obsluhou stroje a škody způsobené jakoukoliv úpravou stroje bez souhlasu výrobce.

Při práci je zejména nutné řídit se bezpečnostními předpisy, abyste se vyvarovali nebezpečí zranění vlastní osoby nebo osob v okolí. Tyto pokyny jsou v návodu k používání označeny tímto výstražným bezpečnostním symbolem:

| | |
|---|---|
| | **Když uvidíte v návodu tento symbol, pečlivě si přečtěte následující sdělení!** |

# 3 Úvod

Vážený zákazníku !

Děkujeme Vám za důvěru, kterou jste nám prokázal koupí našeho výrobku. Stal jste se majitelem jedné části široké škály strojů a nářadí systému zahradní, farmářské, malé zemědělské a komunální techniky, vyráběné firmou VARI,a.s. Tento systém je určen pro zahrádkáře, farmáře a zemědělce, hospodařící na **menších plochách** a pro firmy, zabývající se komunálními pracemi.

Se stroji a nářadím systému lze provádět bez obtíží veškeré potřebné práce jako aktivní a pasivní kultivaci půdy, čerpání kapalin, sečení stébelnatých rostlin a trávy, odklízení sněhu, zametání komunikací a ploch a také dopravu veškerého materiálu na jednoosých přívěsech.

**Pročtěte si, prosím, důkladně tento návod k používání.** Pokud se budete řídit pokyny zde uvedenými, budou Vám naše výrobky sloužit spolehlivě po řadu let.

# 4 Bezpečnostní předpisy

⚠ Tento mezinárodní bezpečnostní symbol indikuje důležitá sdělení, jež se týkají bezpečnosti. Když uvidíte tento symbol, buďte ostražití k možnosti úrazu vlastní osoby nebo jiných osob a pečlivě pročtěte následující sdělení.

⚠ Obsluha stroje musí být starší **18 let**. Musí se seznámit s návody k používání pohonné jednotky a mít povědomí o obecných zásadách bezpečnosti práce.

⚠ Nikdy **nezvedejte** stroj za plastovou nádrž nebo plastové kryty a ani se s ním nesnažte pohybovat.

⚠ **Stroj chraňte před mrazem** nebo odstraňte vodu z kropícího okruhu! (pouze KV-100)

⚠ U soupravy kartáče a převodové skříně řady DSK-316 je **zakázána přeprava** po komunikacích **I. II.** a **III.** třídy s výjimkou jejich kolmého přejetí.

⚠ Při práci (úklidu) na veřejných komunikacích dbejte zvýšené opatrnosti.

⚠ Dodržujte základní bezpečnostní předpisy při práci s tímto strojem. Stroj je vybaven rotujícím kartáčem. Maximální obvodová rychlost je **2.6 m.s$^{-1}$**. Dbejte proto na to, aby se ostatní osoby pohybovaly při práci tohoto stroje v bezpečné vzdálenosti vzhledem k možnosti odletu odklízeného materiálu nebo vymrštěných pevných předmětů!

⚠ **Před každým** použitím stroje zkontrolujte, zda některá část (zvláště pak pracovní ústrojí) není poškozená nebo uvolněná. Zjištěné závady musí být **ihned odstraněny**. Při opravách používejte pouze originálních náhradních dílů.

⚠ Vzhledem k překročení doporučených hodnot hluku a vibrací dodržujte při práci se strojem tyto pokyny:

a) chraňte sluch vhodnými ochrannými pomůckami dle **ČSN EN 352-1** (mušlové chrániče sluchu) nebo **ČSN EN 352-2** (zátkové chrániče sluchu). Tyto pomůcky žádejte u svého prodejce.

b) práci se strojem přerušujte po maximálně 20 minutách přestávkami v délce trvání minimálně 10 minut. Obsluha nesmí být při těchto přestávkách vystavena působení jiného zdroje hluku nebo vibrací.

⚠ Při práci používejte pracovní pomůcky schválené dle **ČSN EN 166** nebo **ČSN EN 1731** (přiléhavý oděv, pevnou obuv, pracovní rukavice a ochranné brýle). Dodržujte bezpečný odstup daný rukojetí.

⚠ Nestartujte motor v uzavřených prostorách! Po vypnutí motoru zůstane tlumič výfuku motoru horký, proto dbejte zvýšené opatrnosti při manipulaci se strojem. Dbejte na to, aby při doplňování paliva nedošlo k jeho úniku a potřísnění částí motoru. V opačném případě osušte potřísněné části či vyčkejte odpaření benzínu.

⚠ Při práci se strojem musí být všechny ostatní osoby (zvláště pak děti) a zvířata mimo pracovní prostor stroje. Obsluha může pokračovat v práci až po jejich vykázání do **bezpečné** vzdálenosti.

⚠ Je zakázáno odstraňovat veškerá ochranná zařízení a kryty ze strojů.

⚠ Bezpečná svahová dostupnost stroje je 7 stupňů.

⚠ Veškeré opravy, seřizování, mazání a čištění stroje provádějte za klidu stroje při odpojeném kabelu zapalovací svíčky.

Uživatel je povinen udržovat piktogramy na stroji v čitelném stavu a v případě jejich poškození zajistit jejich výměnu. Na stroji jsou tyto piktogramy:

Tato samolepící etiketa je umístěna na pravém boku dolního dílu plastové nádrže nebo na horní straně plastového krytu.

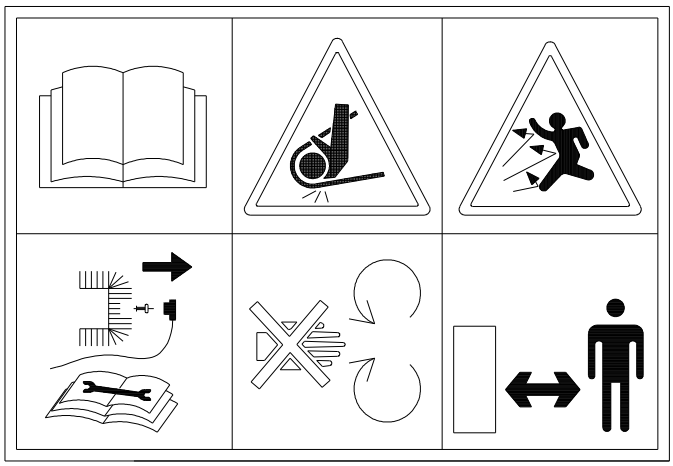

1) Před použitím stroje prostuduj návod k používání. Při údržbě nebo opravách stroje odpoj vodič od svíčky zapalování.
2) Zákaz sahat rukou do pracovního prostoru stroje. Nebezpečí poranění.
3) Dodržujte bezpečnou vzdálenost od stroje. Nebezpečí zásahu odletujícími částmi.

1 2 3

Tato samolepící etiketa je umístěna na pravé polovině horního dílu nádrže nebo pravé polovině krytu v zadní časti před tlumičem výfuku.

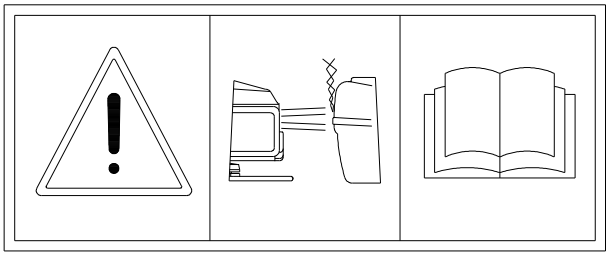

1) Výstraha.
2) Nebezpečí propálení plastových dílů horkými spalinami. Viz stať **6.2 Montáž deflektoru**.
3) Před použitím stroje prostuduj návod k používání.

1 2 3

# 5 Použití, technické údaje a technický popis

## 5.1 Použití

**Zametací stroj válcový KV-100 (KV-100/Z)** je určen výhradně k odklízení nečistot nebo čerstvě napadaného sněhu na komunikacích, chodnících a cestách se **zpevněným a rovným povrchem**. K pohonu tohoto adaptéru slouží převodové skříně řady **DSK-316**.

## 5.2 Technické údaje

| Technické údaje | KV-100 | KV-100/Z |
|---|---|---|
| Průměr kartáče | 350 mm | |
| Pracovní záběr (šířka záběru) | 1000 mm±20 mm | |
| Pracovní otáčky kartáče | 142 $min^{-1}$ (4takt) / 123 $min^{-1}$ (2takt) | |
| Objem nádrže | 43 l | ----- |
| Doba kropení | Max 23 min | ----- |
| Plošný výkon s kropením | Max 1430 $m^2$ | ----- |
| Plošný výkon | Max 3730 $m^2$/hod (bez překrývání záběru) | |
| Hmotnost s naplněnou nádrží | 94 kg | ----- |
| Hmotnost stroje | 51 kg | 46 kg |

## 5.3 Technický popis KV-100

Válcový kartáč **KV-100** je tvořen rámem z plechových dílů, na kterých je shora připevněna plastová nádrž (kryt primárního řemenového převodu hnacího šnekovou litinovou převodovku) s výpustným kohoutem. Vodicí kolo je připevněno k rámu a je volně otočné a výškově stavitelné. V zadní části plechového rámu je připojovací příruba, do které se zapojuje hnací jednotka. Z druhé strany příruby je umístěno vodní čerpadlo připevněné na plechovém držáku umožňujícím aretaci v pracovní i nepracovní poloze. Vlastní zametací zařízení je otočně uloženo v přední části rámu a je stranově nastavitelné (obr.4) s možností aretace v jednotlivých polohách. Na plechovém krytu kartáče jsou připevněny vodicí tyče, které slouží pro připojení sběrné nádoby a zároveň jako úchytné místo pro rosič s tryskou. Sběrná nádoba je tvořena trubkovým rámem, (opět s úchyty pro rosič a se 4 vodicími koly) na kterém je připevněn plastový sběrač s protiprachovými lištami z pryže.

## 5.4 Technický popis KV-100/Z

Válcový kartáč **KV-100/Z** je tvořen rámem z plechových dílů, na kterých je shora připevněn plastový kryt primárního řemenového převodu hnacího šnekovou litinovou převodovku. Vodicí kolo je připevněno k rámu a je volně otočné a výškově stavitelné. V zadní části plechového rámu je připojovací příruba, do které se zapojuje hnací jednotka. Vlastní zametací zařízení je otočně uloženo v přední části rámu a je stranově nastavitelné (obr.4) s možností aretace v jednotlivých polohách. Vlastní zametací válce jsou opatřeny výseky, které snižují zahlcování štětin kartáče sněhem.

# 6 Návod k obsluze

## 6.1 Sestavení stroje

⚠ Vybalení stroje a instruktáž požadujte u svého prodejce.

⚠ Při manipulaci se strojem jej zvedejte **pouze za kovové části**: v přední části stroje mezi vodícími tyčemi a v zadní části za upínací přírubu, v žádném případě **nesmíte stroj**

**zvedat** za blatníky a ani za plastovou nádrž (KV-100) nebo plastový kryt (KV-100/Z), **hrozí poškození**.

Připravte hnací jednotku (převodová skříň a motorová jednotka) podle příslušných návodů k používání a zasuňte ji do příruby v zadní části kartáče. Do drážek v přední části stroje zasuňte sběrnou nádobu (pouze KV-100). Na vodící tyče na trubkovém rámu sběrné nádoby nasaďte rosič (pouze KV-100) tak, aby tryska směřovala směrem dopředu a vyústění trysky směřovalo k zemi.

## 6.2 Montáž deflektoru (usměrňovače výfukových plynů)

Pokud vlastníte pohonnou jednotku **PJ-5V** nebo **PJ-5T** (s motorem HONDA **GXV 160**) je bezpodmínečně nutné, namontovat na tlumič výfuku deflektor (usměrňovač výfukových plynů), který je nutné dokoupit. **Objednací číslo 3321**. V následujícím odstavci je uveden postup montáže. V případě, že nejste dostatečně zručný a nemáte potřebné technické vybavení, obraťte se na náš odborný servis, kde Vám montáž bude odborně provedena.

V případě, že vlastníte pohonnou jednotku **PJGCV160** (s motorem HONDA **GCV 160**) je bezpodmínečně nutné již namontovaný deflektor na motoru pootočit tak, aby spaliny směřovaly dolů před motor. V následujících odstavcích je uveden postup montáže. V případě, že nejste dostatečně zručný a nemáte potřebné technické vybavení, obraťte se na náš odborný servis, kde Vám montáž bude odborně provedena.

### 6.2.1 Montáž na motor HONDA GXV 160

Ze sáčku vyndejte návod, deflektor a dva samořezné šroubky. Postupujte podle návodu, který je přiložen v balení deflektoru.

### 6.2.2 Montáž (úprava motoru HONDA GCV 160)

Na tomto motoru je standardně deflektor montován viz obr.1, ale výfukové plyny směřují dopředu před motor. Nejprve vyšroubováním 3ks šroubů „4“ uvolněte kryt výfuku „2“, který opatrně sejměte. Vyšroubováním 2ks samořezných šroubů „9“ uvolněte a následně odstraňte kryt deflektoru „6“ z krytu výfuku „2“. Vlastní deflektor „7“ uvolněte vyšroubováním dalších 2 šroubů „8“. Opatrně deflektorem otočte ve směru hodinových ručiček až se dostanou do zákrytu následující 2 otvory. Zašroubujte zpět 2ks šroubů „8“ držících deflektor, přišroubujte zpět kryt výfuku „2“. Kryt deflektoru „6“ připevněte tak aby výstupní otvor krytu směřoval stejným směrem jako deflektor. Šrouby pevně dotáhněte.
Nyní je stroj připraven k použití.

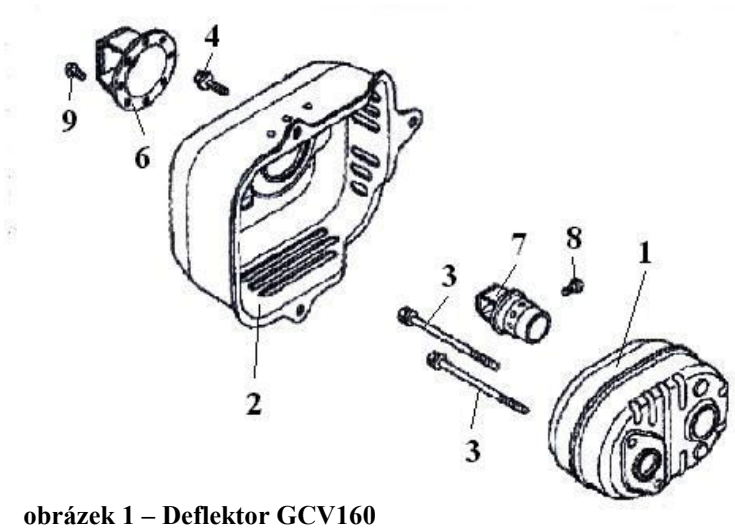


**obrázek 1 – Deflektor GCV160**

## 6.3 Práce se strojem

### 6.3.1 Činnost kropícího okruhu (pouze KV-100)

⚠ Nikdy nenechávejte běžet čerpadlo „nasucho“. Čerpadlo při nedostatku vody vždy odpojte ze záběru.

⚠ Při zařazení zpátečky u převodových skříní **DSK-316PZ** a **DSK-316PSZ** čerpadlo vždy odpojte ze záběru. Čerpadlo nasává tryskou vzduch a hrozí jeho poškození.

⚠ Do nádrže s vodou nenalévejte přípravky na ničení plevele ani jiné chemikálie.

⚠ Nečerpejte vodu do nádrže zpětným chodem čerpadla. (u převodových skříní DSK-316PZ a DSK-316PSZ)

⚠ Nepoužívejte kropicí okruh za teplot pod bodem mrazu. Nutné úkony viz kapitola **7.4 Skladování**.

Stroj je vybaven kropicím okruhem, který zajišťuje zvlhčení odmetaného materiálu. Kropící okruh se skládá z nádrže, výpustného kohoutu, vypínatelného čerpadla a rosiče (obr.2). Nádrž je nutno naplnit před používáním kropení čistou užitkovou vodou bez mechanických nečistot, aby nedocházelo k ucpávání trysky. Otočením plastové zátky na nádrži proti směru hodinových ručiček o 90° ji uvolněte a odstraňte. Otvorem doplňte potřebné množství vody. Zátku nasaďte a otočením o po směru hodinových ručiček o stejný úhel ji zajistěte.

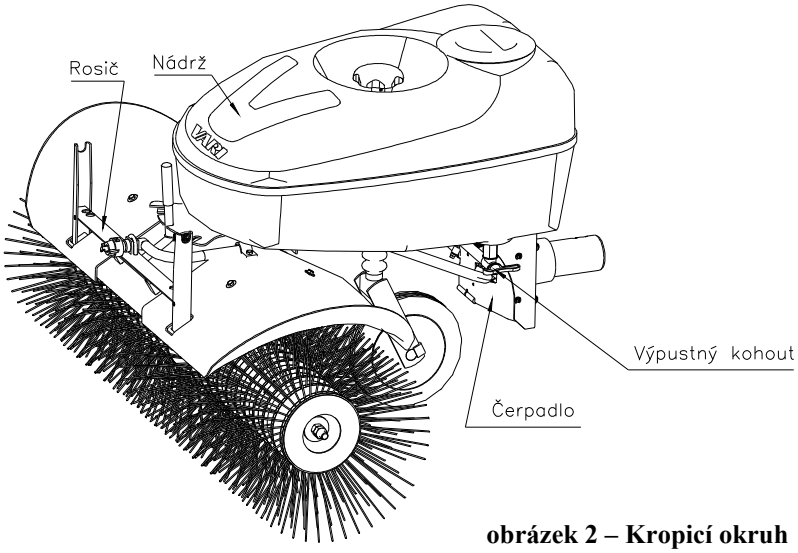

**obrázek 2 – Kropicí okruh**

Kohout v nádrži má dvě polohy: Poloha zavřeno, kdy je přívod vody do čerpadla a do celého kropicího okruhu uzavřen (páčka ventilu směřuje k motoru). Poloha otevřeno, kdy páčka směřuje k trysce dopředu před stroj a vodu lze čerpat celým okruhem až k trysce. **Při poloze otevřeno může téct samospádem z trysky voda, tento stav není na závadu.**

Činnost čerpadla (zapnutí a vypnutí) se provádí zapojením nebo vypojením celého čerpadla ze záběru. Uchopením čerpadla za držák čerpadla a pohybem celého kompletu ve směru šipky „1“ viz obr.3. se čerpadlo vyřadí ze záběru a pohybem čerpadla ve směru šipky „2“ se čerpadlo zapojí do záběru. Pro usnadnění manipulace jsou na držáku čerpadla vodící drážky, které navádí čerpadlo do správné polohy. V obou polohách čerpadlo jistí 2tažné pružiny.

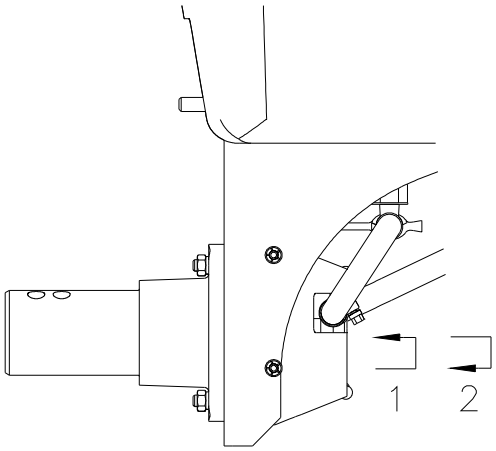

**obrázek 3 – Polohy čerpadla**

Vždy se přesvědčete, že čerpadlo zapadlo do záběru. V případě, že unášecí kolík nezapadl do drážky na hřídeli nastartujte motor a krátce přidejte plyn, aby se náhon kartáče pootočil a unášecí kolík zapadl do záběru. Tak je čerpadlo připraveno k činnosti. Přidejte plyn a zkontrolujte, zda z trysky začne stříkat voda. (V opačném případě zkontrolujte, zda je kohout v poloze otevřeno, zda není ucpaná tryska a zda je v nádrži dostatek vody).

**Pohon čerpadla je konstruován tak, že při roztočení kartáče** (přidáním plynu) **dojde k automatickému čerpání vody a tím ke kropení**. Samotné kropení bez zametání nelze používat.

Jestliže je při kropení vodní paprsek vychýlen k jednomu či k druhému kraji kartáče je potřeba korigovat natočení trysky v držáku pootočením trysky na příslušnou stranu pomocí stranového klíče č.8. nebo úzkých kleští.

⚠ Tryskou neotáčejte kleštěmi v přední odrazové části, ale pouze u převlečné čepičky.

⚠ Trysku chraňte před poškozením.

### 6.3.2 Natáčení kartáče

Zametací válce jsou upevněny převodové skříni, která je pomocí páky aretace fixována v jedné z 5ti poloh. Krajních poloh (obr.5) se používá při odmetání nečistot od obrubníků, doporučujeme používat bez sběrné nádoby, kdy nečistoty odstraňujeme směrem od kraje ke středu cesty. Střední polohy se používá při uklízení větších prostranství nebo rovných úseků. Natočení se provede pohybem páky v přední části stroje (obr.4) ve směru šipky do té doby až se páka dostane mimo aretační otvory. Pak tahem nebo tlakem na vodící tyče vychylte celé zametací ústrojí do požadované polohy a páku vraťte zpět do příslušného aretačního otvoru.

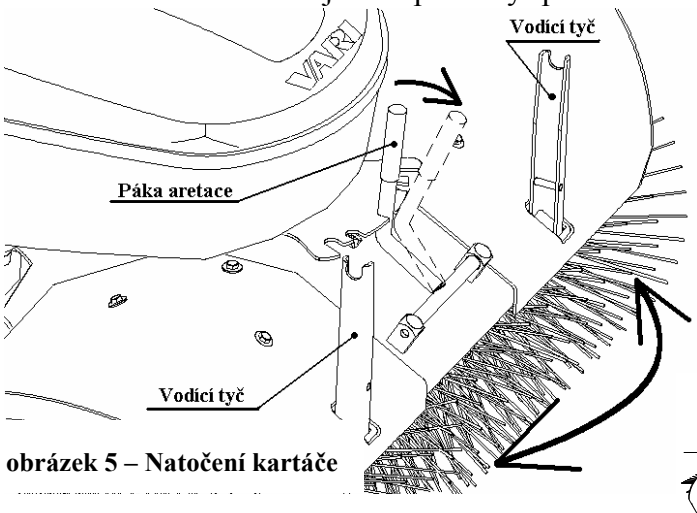

**obrázek 5 – Natočení kartáče**

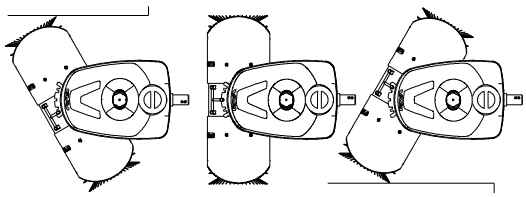
**obrázek 4 – Polohy kartáče**

Natáčení kartáče lze provádět i s připojenou sběrnou nádobou. V tomto případě se natáčení provádí tahem nebo tlakem za trubkový rám sběrné nádoby .

### 6.3.3 Sběrná nádoba (pouze KV-100)

Sběrná nádoba, umístěná před zametacím kartáčem, slouží ke shromažďování odmetaného materiálu. Připojuje se před zametací kartáč do vodicích tyčí (obr.4) za čepy přivařené na trubkovém rámu sběrné nádoby. Na obr.6. je zobrazeno správné umístění čepů ve vodicích tyčích v pracovní poloze. **Před připojením sběrné nádoby musíte odstranit rosič s tryskou z drážek vodících tyčí.** (Namontovaný rosič brání připojení sběrné nádoby) Nezávislé zavěšení sběrné nádoby vůči vlastnímu zametacímu stroji zaručuje bezpečné kopírování povrchových nerovností a tím dokonalé přilnutí stírací gumy (lapače prachu) k zemi.

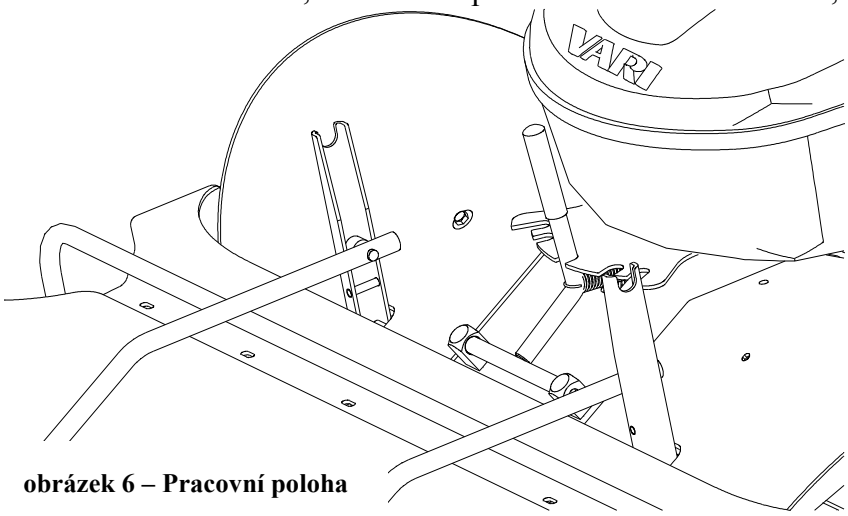
**obrázek 6 – Pracovní poloha**

Při zapojování sběrné nádoby ke kartáči ji držte za trubkový rám a po sklopení do pracovní polohy ji celou ve vodicích tyčích nadzvedněte a opět spusťte. Tímto úkonem se spodní lapač prachu narovná a bude tak lépe těsnit. Odstraněný rosič z vodících tyčí usaďte na dva válcové držáky v přední části trubkového rámu.

Vyprazdňování nádoby provádějte tahem za madlo a otočením okolo čepů ve vodicích tyčích se nádoba dostane do vyprazdňovací polohy. Jednotlivé polohy jsou vyobrazeny na obr.7. Tímto úkonem se nahromaděný materiál vysype před stroj.

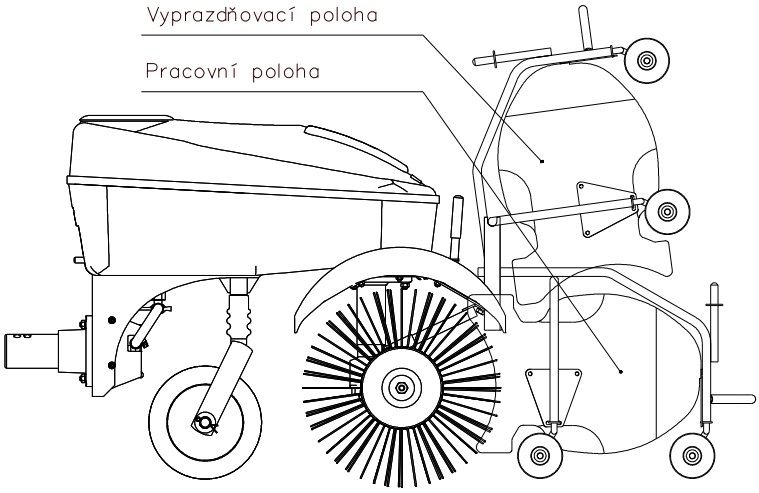


**obrázek 7 – Polohy sběrné nádoby**

Pokud nedojde k úplnému vysypání poklepem dlaní na plastový sběrač odstraňte ulpělé zbytky na stěnách sběrače. Po vyprázdnění sběrné nádoby ji tahem za madlo nadzvedněte a příčnou trubku zaklesněte do výřezů ve vodicích tyčích. S takto umístěnou nádobou ve vyprazdňovací poloze ručně tahem za madla vodicích rukojetí odjeďte mimo vysypané nečistoty a poté sběrnou nádoby vraťte do pracovní polohy.

⚠ Nejezděte se strojem pokud je sběrná nádoba zaklesnuta ve vyprazdňovací poloze.

⚠ Se sběrnou nádobou v pracovní poloze necouvejte.

### 6.3.4 Nastavení záběru kartáče obr.8

Výškové nastavení kartáče se provádí otáčením ručního kolečka se šroubem umístěným v prohlubni nádrže (krytu).

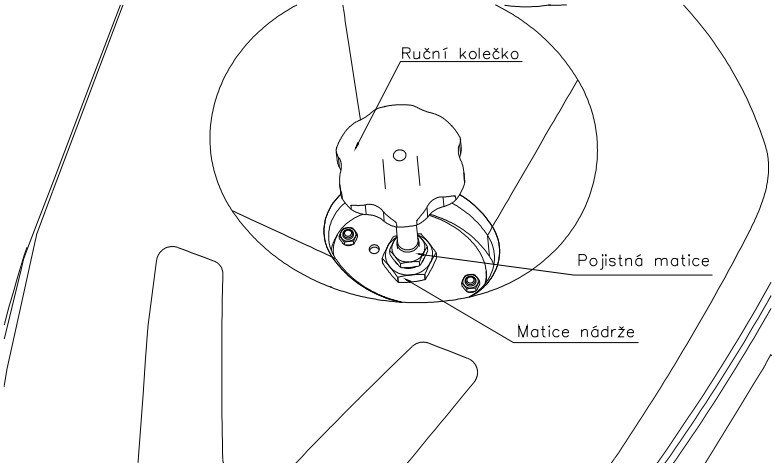


**obrázek 8 – Nastavení záběru**

Otáčením **doprava se** kartáč **zvedá**, otáčením **doleva klesá** do záběru. Pojistná matice, musí být dotažena tak, aby nedocházelo za provozu k povolování a tím k samovolnému nastavování výšky. Matici držící nádrž (kryt) nikdy dotahujte s citem. Výšku kartáče (štětin) doporučujeme nastavit tak, aby při zapojení s hnací jednotkou byl myšlený konec obvodu štětin cca 1-2cm pod povrchem. Jen takové nastavení neklade zvýšený odpor a nedochází ke zbytečnému opotřebování štětin. Jestliže se motor při zametání odporem štětin dusí a klesají jeho otáčky zvedněte otáčením ručního

kolečka doprava štětiny ze záběru. Jestliže dochází k občasnému vynechání (neodmetení) otočte ručním kolečkem doleva.

#### 6.3.5 Odklízení nečistot (práce se strojem KV-100)

Před započetím práce se přesvědčete pokud chcete při odmetání kropit, že je v nádrži dostatek vody, že je čerpadlo v záběru a ventil je v poloze otevřeno (páčka směřuje od motoru). Pokud budete sbírat odklízený materiál, tak připojte sběrnou nádobu.

**Vzhledem k velké setrvačné hmotnosti kartáče s nádrží plnou vody se rozjíždějte zvlášť opatrně.** Pomalu přidávejte plyn páčkou akcelerátoru, aby nedocházelo k prudkým rázům. Při odmetání větších ploch mějte natočení kartáče kolmo k odmetanému pruhu (viz odstavec **Natáčení kartáče)**. Při odklízení nečistot u obrubníků doporučujeme odpojit sběrnou nádobu a nečistoty odmést od hrany. Poté sběrnou nádobu opět připojit a nametený pruh nečistot rovnoměrně sebrat od jednoho okraje nádoby plynule k druhému. Zabráníte tím rychlému naplnění okraje sběrné nádoby. Zvlhčením meteného materiálu snížíte prašnost. Při větším znečištění nelze zaručit dokonalé zvlhčení instalovanou tryskou, doporučujeme nejprve plochu navlhčit vodou (např. postříkat hadicí).

⚠ Dbejte zvýšené opatrnosti při otáčení. Souprava je dlouhá a je potřeba většího prostoru k otočení.

⚠ Při zvýšené prašnosti používejte respirátor.

⚠ Při dlouhodobém odklízení podél hran (obrubníky apod.) dochází ke zvýšenému opotřebování krajových štětin. Při větším opotřebení je vyměňte za nové.

#### 6.3.6 Odklízení nečistot (práce se strojem KV-100/Z)

Snažte se při zametání jezdit se strojem tak, abyste odklízený materiál posunovali po ploše stále jedním směrem až do doby kdy nametené nečistoty nestačí zametací válce odklízet a přehazují je za sebe. Nahromaděné nečistoty odkliďte a pokračujte znovu stejným způsobem až do odklizení celé plochy. Zvlhčením meteného materiálu snížíte prašnost.

⚠ Při zvýšené prašnosti používejte respirátor.

⚠ U nového kartáče může docházet k odpadávání naseknutých štětin.

# 7 Údržba, ošetřování a skladování

K zajištění spokojenosti s naším výrobkem po dlouhou dobu je nutné věnovat mu náležitou péči při údržbě a ošetřování. Pravidelnou údržbou tohoto stroje zamezíte jeho rychlému opotřebení a zajistíte správnou funkci všech jeho částí.

Dodržujte všechny pokyny, které se týkají intervalů údržby a seřizování stroje. Doporučujeme Vám vést si záznam o počtu pracovních hodin stroje a o podmínkách, při kterých pracoval (pro potřebu servisů). Posezónní údržbu doporučujeme svěřit některému z našich autorizovaných servisů, stejně tak i běžnou údržbu.

⚠ Vzhledem k hmotnosti stroje provádějte údržbu a seřizování ve dvou pracovnících.

## *7.1 Mazání a konzervace*

#### 7.1.1 Výměna a doplňování oleje

Šnekové soukolí převodovky pracuje v olejové lázni. Olej vyměňujte u nového stroje po prvních 10 hodinách provozu a poté po **100** hodinách nebo po sezóně. Tímto bude zaručeno, že nedojde k nadměrnému opotřebení převodů. Kontrolu stavu oleje provádějte jedenkrát měsíčně.

Převodový olej by měl mít minimální klasifikaci dle **API GL-4**, **GL–5** nebo dle **SAE 90** nebo **80W-90**. Z tuzemských olejů plně vyhovuje převodový olej

**MOGUL TRANS 90** nebo **MOGUL TRANS 80W - 90**. U olejů s vyšší klasifikací (API GL 5, SAE 80W - 90) lze interval výměny prodloužit až na 130 hodin (**dobu 10 hodin záběhu nutno dodržet**).

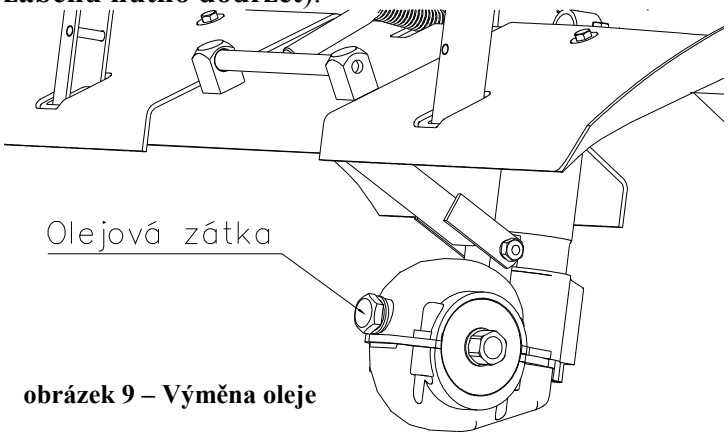


**obrázek 9 – Výměna oleje**

Výměnu oleje provádějte, když je skříň teplá, olej snáze vyteče. Před započetím práce vypusťte z nádrže vodu (pouze KV-100). Demontujte ze stroje zametací kartáče. Očistěte okolí olejové zátky. Pod olejovou zátku umístěte nádobu o minimálním objemu 0.3l. Povolte zátku (klíčem č.19) a nakloňte stroj dopředu. Po vypuštění oleje do připravené nádoby vraťte stroj do původní polohy.

Naplňte převodovou skříň novým olejem. (doporučujeme použít trychtýř s ohebnou hadičkou). Hladina oleje (cca 0.15 l) by měla dosahovat ke spodní hraně otvoru. Potom zašroubujte zátku zpět. Pokud je těsnění pod zátkou poškozené, vyměňte jej za nové.

⚠ Při výměně oleje dodržujte základní pravidla hygieny a dodržujte předpisy a zákony o ochraně životního prostředí.

⚠ Nepokládejte stroj na bok na plastovou nádrž nebo na plastový kryt.

### 7.1.2 Konzervace

Před delším odstavením stroje namažte skříň náhonu tukem LV2-3.

## 7.2 Čištění

Po každé práci odstraňte namotané nečistoty z kartáčů a proudem vody vyčistěte vnitřní prostor sběrné nádoby.

Po sezóně důkladně očistěte stroj od nečistot, propláchněte kropicí okruh a vyčistěte trysku. Z kropicího okruhu před uskladněním odstraňte vodu, aby za nízkých teplot nezamrzla.

⚠ Při čištění a mytí stroje postupujte tak, abyste dodrželi platná ustanovení a zákony o ochraně vodních toků a jiných vodních zdrojů před jejich znečištěním nebo zamořením chemickými látkami.

## 7.3 Údržba řemenového převodu

Řemenový převod je navržen tak, že nevyžaduje zvláštní péči či údržbu. V případě, že dojde vlivem opotřebení boků řemenu k prokluzování je potřeba jej napnout. V následujícím odstavci je postup napínání uveden. V případě, že nejste dostatečně zručný a nemáte potřebné technické vybavení, obraťte se na náš odborný servis, kde Vám seřízení bude odborně provedeno.

Od ventilu na nádrži odpojte hadici (pouze KV-100), povolte pojistnou matici (viz obr.8) a vyšroubujte šroub s ručním kolečkem. Vyšroubujte šroub M6 v přední části krytu (pouze KV-100/z). Vyšroubujte matici M20 a nádrž nebo kryt opatrně sejměte. Montáž zpět je uvedena v odstavci pod výměnou řemene.

### 7.3.1 Napínání řemene

Povolte 4 šrouby (1) v drážce a matici (2) na šroubu napínání řemene (3). Otáčením matice (4) napněte řemen tak, aby průhyb v místě držáku vodicího kola byl max. 1cm.

Dotáhněte matici (2) na šroubu (3). Zkontrolujte, zda není rám stroje viditelně zkřížen a dotáhněte 4 šrouby (1).

### 7.3.2 Výměna řemene

Povolte a vyšroubujte matice (2 a 4), vyndejte šroub napínání řemene (3). Povolte a vyndejte šroubové spojení (5). Pootočením hřídele kladek (6.) uvolněte řemen, ten sejměte a hřídel z kladkami vytáhněte. Čerpadlo (7) ustavte mimo drážky tak, aby hřídelka byla co nejdále od řemenice. Uvolněný řemen odstraňte. V případě, že řemen nelze okolo čerpadla provléknout, demontujte ze stroje čerpadlo (7). Nahraďte starý řemen za nový opačným postupem a napněte ho.

Nádrž (kryt) nasaďte zpět a našroubujte matici M20. Kryt připevněte šroubem M6 (pouze KV-100/Z). Matici M20 dotáhněte s citem. Našroubujte zpět šroub s ručním kolečkem a nastavte výšku záběru (viz **Nastavení záběru)** a dotáhněte pojistnou matici. Nasaďte volný konec hadice na ventil (pouze KV-100).

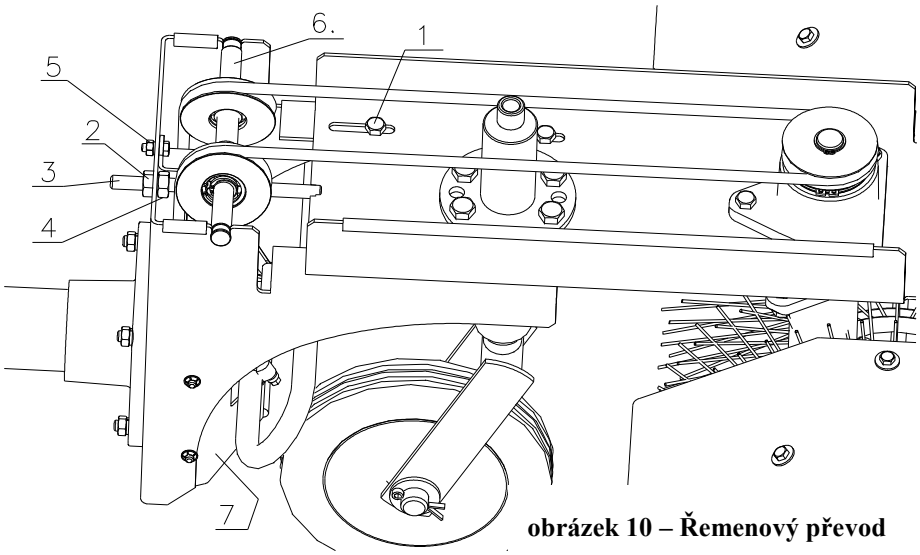


**obrázek 10 – Řemenový převod**

## 7.4 Skladování

Před delším skladováním očistěte stroj od veškerých nečistot a rostlinných zbytků. Při delším odstavení stroje zakonzervujte připojovací přírubu. Sestavu kartáče s pohonnou jednotkou podložte cca 2cm podložkou pod vodicím kolem nebo vyšroubujte vodicí kolo tak aby byly nad terénem. Samostatný adaptér kartáče podepřete o rozpěrné kroužky na koncích mezi štětinami vhodnými podpěrami. Zabráníte tak slehnutí štětin a zhoršení zametací funkce. Zamezte nepovolaným osobám v přístupu ke stroji. Chraňte stroj proti povětrnostním vlivům, ale nepoužívejte neprodyšné ochrany kvůli možnosti zvýšené koroze pod ní.

⚠ Před uskladněním odstraňte vodu z kropícího okruhu nebo použijte ekologický nemrznoucí přípravek.

⚠ Do čerpadla po odpojení sací hadice vstříkněte silikonový olej a čerpadlo protočte.

## 7.5 Likvidace obalů a stroje po skončení životnosti

Po skončení životnosti výrobku jste povinen provést likvidaci stroje s využitím druhotných surovin, dle zákona o odpadech č. 185/2001 Sb. a jeho dalších případných novelizací.

Doporučujeme postupovat následujícím způsobem:

1) Ze stroje demontujte všechny dílce, které se dají ještě využít.
2) Demontujte dílce z plastů a zlikvidujte je dle zákona č. 185/2001 Sb. a jeho dalších případných novelizací.

3) Demontujte díly z barevných kovů. Takto odstrojený zbytek stroje včetně demontovaných dílců z barevných kovů zlikvidujte dle zákona č. 185/2001 Sb. a jeho dalších případných novelizací.

# 8 Pokyny k objednávání náhradních dílů

Při objednávání náhradních dílů uvádějte pro snazší identifikaci následující údaje.

- typ stroje, výrobní číslo a rok výroby stroje
- výrobcem určené objednací číslo v seznamu součástí a jeho název
- počet objednávaných kusů u každé položky zvlášť
- přesnou adresu, popřípadě telefonní číslo, číslo faxu či e-mail
- pokud si nebudete jisti svou správnou identifikací součásti, zašlete poškozenou součást buď nejbližšímu servisnímu středisku nebo výrobci
- veškeré součásti objednávejte v nejbližším servisním středisku nebo u Vašeho prodejce

V případě jakýchkoliv nejasností ohledně náhradních dílů, nebo při technických problémech na Vaše dotazy odpoví pracovníci obchodního, servisního nebo technického oddělení VARI, a.s.

## *8.1 Kontakt na výrobce*

| | | |
|---|---|---|
| VARI,a.s. | telefon: | 325 637 161 |
| Opolanská 350 | fax: | 325 637 550 |
| Libice nad Cidlinou | | 325 607 264 |
| ČESKÁ REPUBLIKA | e-mail: | vari@vari.cz |
| 289 07 | web: | www.vari.cz |

# 9 Seznam součástí KV-100/Z

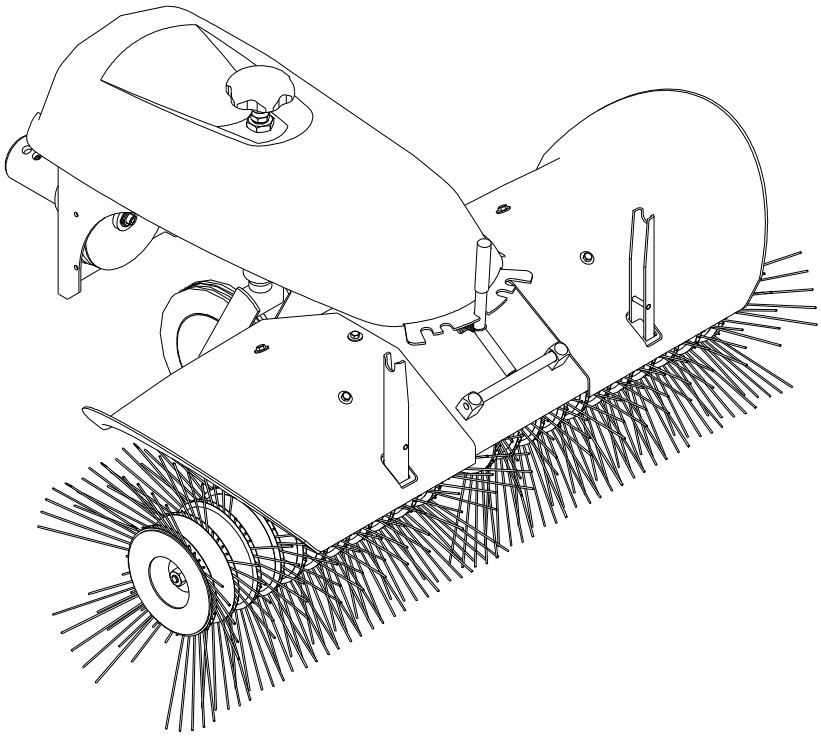

Hlavní rám stroje

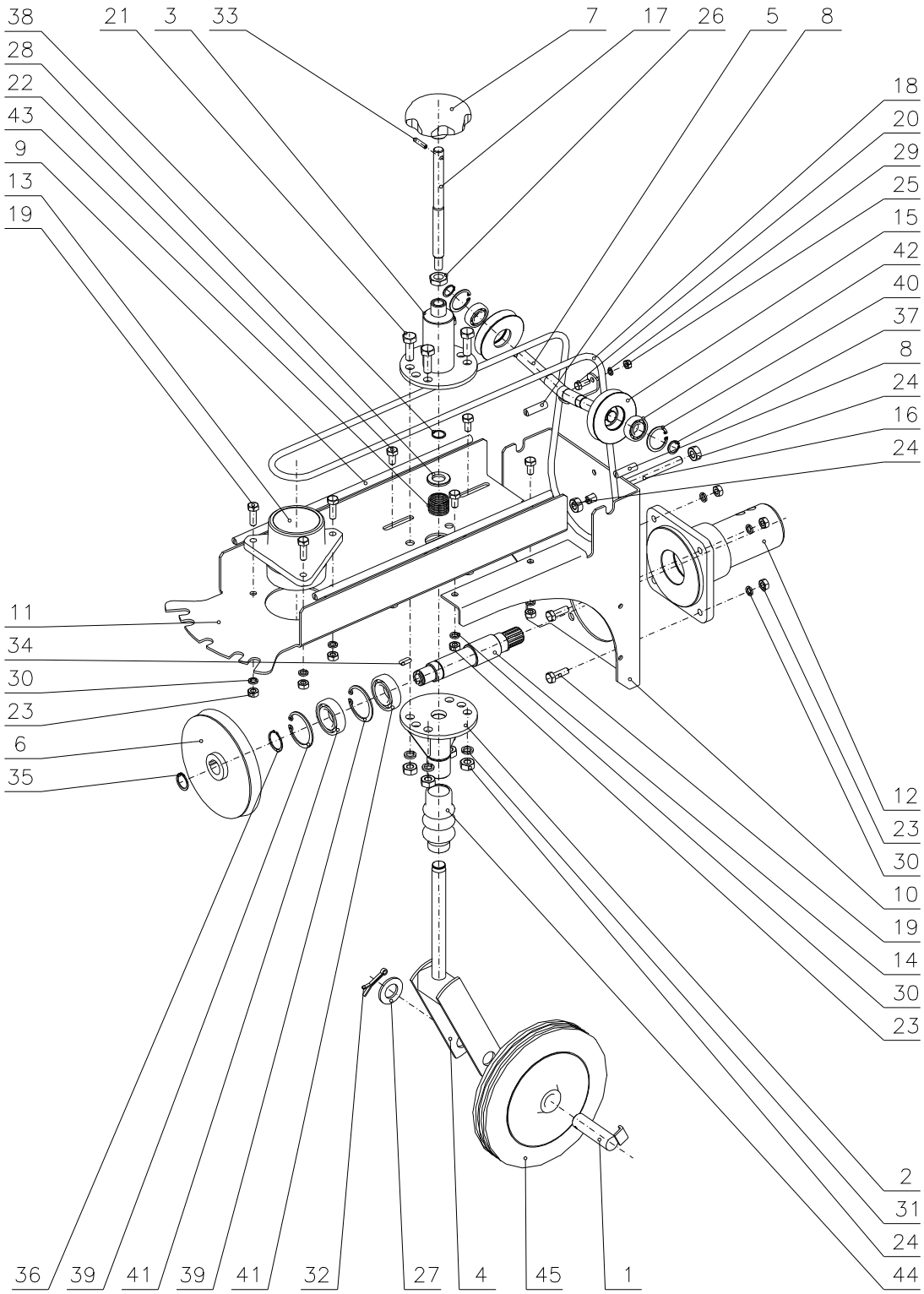

# Hlavní rám stroje KV-100/Z

| Poz. | Název | Výkres - norma | Obj. číslo | Množství |
|---|---|---|---|---|
| 1 | ČEP KOLA ÚPLNÝ | 22 9 1616 005 | 150 078 | 1 |
| 2 | DRŽÁK VODICÍHO KOLA I | 22 9 1621 009 | 150 072 | 1 |
| 3 | DRŽÁK VODICÍHO KOLA II | 22 9 1621 010 | 150 073 | 1 |
| 4 | ZÁVĚS KOLA | 22 9 1646 017 | 150 077 | 1 |
| 5 | HŘÍDEL KLADEK ÚPLNÁ | 22 9 2740 003 | 150 070 | 1 |
| 6 | ŘEMENICE 147 | 22 9 3325 004 | 171 005 | 1 |
| 7 | RUČNÍ KOLEČKO | 22 9 8025 002 | 108 005 | 1 |
| 8 | - | - | - | - |
| 9 | - | - | - | - |
| 10 | DESKA NOSNÁ | 32 0 1542 006 | 150 068 | 1 |
| 11 | DESKA POSUVNÁ | 32 0 1542 007 | 150 074 | 1 |
| 12 | SKŘÍŇ NÁHONU | 32 0 3253 037 | 150 066 | 1 |
| 13 | PŘÍRUBA NÁHONU | 32 0 3253 038 | 150 085 | 1 |
| 14 | HŘÍDEL HNACÍ | 32 0 3312 006 | 150 067 | 1 |
| 15 | KLADKA | 32 0 3320 041 | 150 071 | 2 |
| 16 | ŠROUB NAPÍNÁNÍ ŘEMENE | 32 0 8010 024 | 150 069 | 1 |
| 17 | ŠROUB SEŘIZOVACÍ | 32 0 8010 026 | 150 086 | 1 |
| 18 | ŘEMEN KLÍNOVÝ | AVX 10x1735 La (AVX 10x1735La SF) | 150 625 | 1 |
| 19 | ŠROUB M8x25 | ČSN 02 1103.25 | 110 525 | 7 |
| 20 | ŠROUB M6x16 | ČSN 02 1103.25 | 189 552 | 1 |
| 21 | ŠROUB M10x30 | ČSN 02 1103.25 | 129 552 | 4 |
| 22 | ŠROUB M8x16 | ČSN 02 1103.25 | 106 547 | 4 |
| 23 | MATICE M8 | ČSN 02 1401.25 | 104 572 | 11 |
| 24 | MATICE M10 | ČSN 02 1401.25 | 106 529 | 6 |
| 25 | MATICE M6 | ČSN 02 1401.25 | 180 0141 | 1 |
| 26 | MATICE M14x1.5 | ČSN 02 1403.25 | 106 526 | 1 |
| 27 | PODLOŽKA 21 | ČSN 02 1702.15 | 124 530 | 1 |
| 28 | PODLOŽKA 17 | ČSN 02 1702.15 | 189 566 | 1 |
| 29 | PODLOŽKA 6 | ČSN 02 1740.05 | 651 0920 | 1 |
| 30 | PODLOŽKA 8 | ČSN 02 1740.05 | 104 574 | 11 |
| 31 | PODLOŽKA 10 | ČSN 02 1740.05 | 106 530 | 4 |
| 32 | ZÁVLAČKA 4x32 | ČSN 02 1781.05 | 189 577 | 1 |
| 33 | PRUŽNÝ KOLÍK 5x25 | ČSN 02 2156 | 150 623 | 1 |
| 34 | PERO TĚSNÉ 5e7x5x16 | ČSN 02 2562 | 150 544 | 1 |
| 35 | POJISTNÝ KROUŽEK 20 | ČSN 02 2930 | 602 1512 | 1 |
| 36 | POJISTNÝ KROUŽEK 25 | ČSN 02 2930 | 131 520 | 1 |
| 37 | POJISTNÝ KROUŽEK 15 | ČSN 02 2930 | 131 521 | 2 |
| 38 | POJISTNÝ KROUŽEK 16 | ČSN 02 2930 | 108 503 | 1 |
| 39 | POJISTNÝ KROUŽEK 47 | ČSN 02 2931 | 126 504 | 2 |
| 40 | POJISTNÝ KROUŽEK 32 | ČSN 02 2931 | 123 504 | 2 |
| 41 | LOŽISKO 6005 2RS | ČSN 02 4630 | 135 501 | 2 |
| 42 | LOŽISKO 6002 2RS | ČSN 02 4630 | 150 621 | 2 |
| 43 | PRUŽINA | TLZ 160.267.0950 | 150 622 | 1 |
| 44 | VLNOVEC BABETA | | 150 624 | 1 |
| 45 | KOLO 200/20 | | 150 626 | 1 |

Převodovka

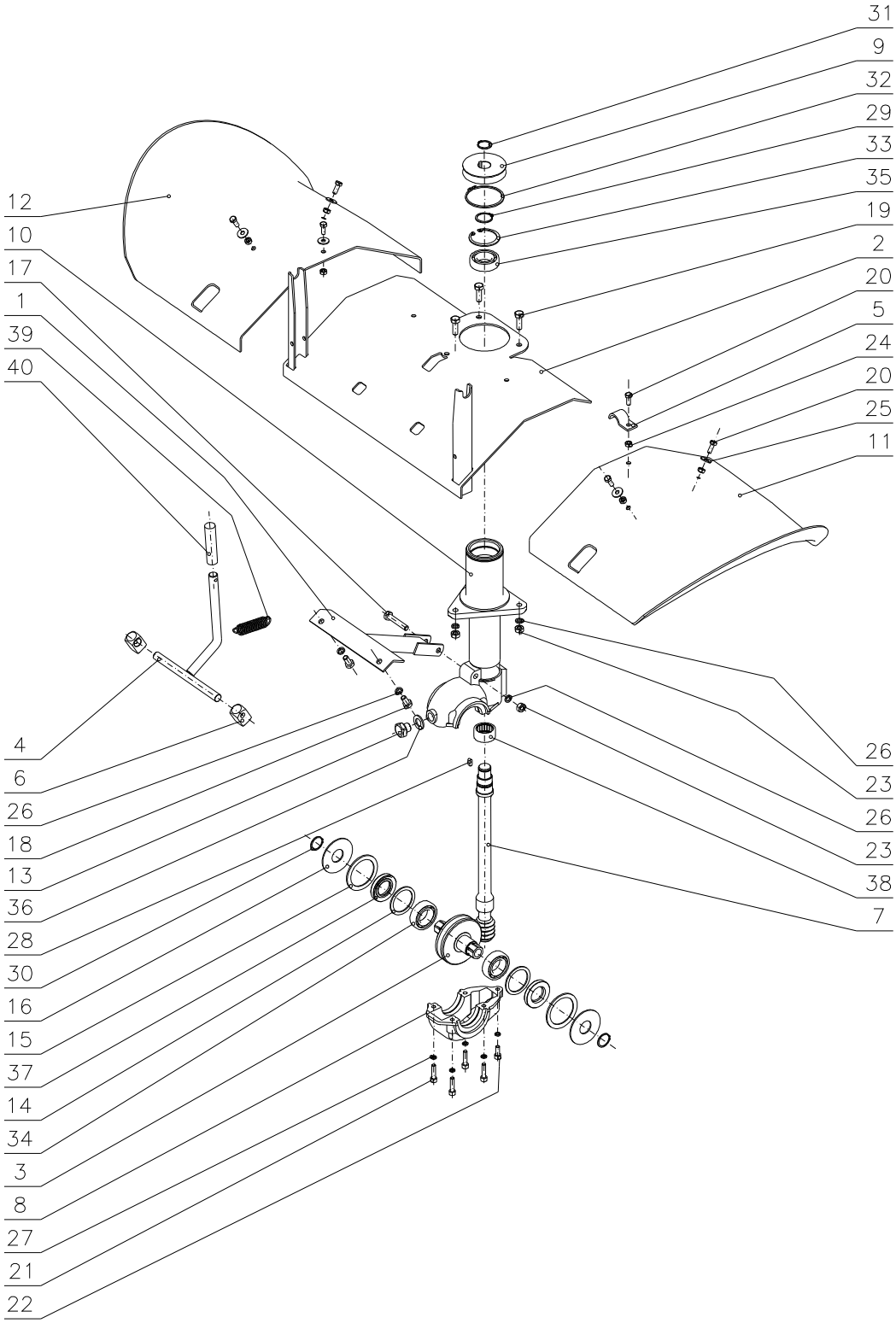
31
9
32
29
33
35
19
2
20
5
24
20
25
11
12
10
17
1
39
40
4
6
26
18
13
36
28
30
16
15
37
14
34
3
8
27
21
22
26
23
26
23
38
7

# Převodovka KV-100/Z

| Poz. | Název | Výkres - Norma | Obj. číslo | Množství |
|---|---|---|---|---|
| 1 | PODPĚRA SVAŘENÁ | 22 9 1536 037 | 150 064 | 1 |
| 2 | KRYT NOSNÝ SVAŘENÝ | 22 9 1546 007 | 150 061 | 1 |
| 3 | ŠNEKOVÉ KOLO ÚPLNÉ | 22 9 3226 012 | 123 006 | 1 |
| 4 | PÁKA ARETACE SVAŘENÁ | 22 9 8044 006 | 150 062 | 1 |
| 5 | PANT BARVENÝ | 32 0 1340 018B | 182 008 | 1 |
| 6 | VEDENÍ PÁKY ARETACE | 32 0 2721 005 | 150 063 | 2 |
| 7 | ŠNEKOVÁ HŘÍDEL | 32 0 3214 025 | 150 060 | 1 |
| 8 | DOLNÍ DÍL SKŘÍNĚ | 32 0 3265 001 | nemá | 1 |
| 9 | ŘEMENICE | 32 0 3320 040 | 150 065 | 1 |
| 10 | TĚLESO SKŘÍNĚ | 32 0 5021 010 | nemá | 1 |
| 11 | BLATNÍK LEVÝ | 32 0 8545 039 | 150 616 | 1 |
| 12 | BLATNÍK PRAVÝ | 32 0 8545 040 | 150 617 | 1 |
| 13 | ZÁTKA | 32 0 9016 036 | 106 050 | 1 |
| 14 | KROUŽEK | 32 0 9220 035 | 123 016 | 2 |
| 15 | TESNENÍ PLSTĚNÉ | 32 0 9220 036 | 123 502 | 2 |
| 16 | PRACHOVKA | 32 0 9621 002 | 123 007 | 2 |
| 17 | ŠROUB M8x45 | ČSN 02 1101.55 | 150 619 | 1 |
| 18 | ŠROUB M8x16 | ČSN 02 1103.25 | 106 547 | 2 |
| 19 | ŠROUB M8x22 | ČSN 02 1103.25 | 150 565 | 3 |
| 20 | ŠROUB M6x16 | ČSN 02 1103.25 | 189 552 | 6 |
| 21 | ŠROUB M6x25 | ČSN 02 1143.50 | nemá | 4 |
| 22 | ŠROUB M6x16 | ČSN 02 1143.50 | nemá | 1 |
| 23 | MATICE M8 | ČSN 02 1401.25 | 104 572 | 4 |
| 24 | MATICE M6 | ČSN 02 1492.25 | 168 516 | 6 |
| 25 | PODLOŽKA 6.6 | ČSN 02 1729.05 | 195 530 | 5 |
| 26 | PODLOŽKA 8 | ČSN 02 1740.05 | 104 574 | 6 |
| 27 | PODLOŽKA 6 | ČSN 02 1740.05 | 651 0920 | 5 |
| 28 | PERO TĚSNÉ 5e7x5x12 | ČSN 02 2562 | 186 506 | 1 |
| 29 | POJISTNÝ KROUŽEK 25 | ČSN 02 2930 | 131 520 | 1 |
| 30 | POJISTNÝ KROUŽEK 22 | ČSN 02 2930 | 125 504 | 2 |
| 31 | POJISTNÝ KROUŽEK 20 | ČSN 02 2930 | 602 1512 | 1 |
| 32 | POJISTNÝ KROUŽEK 60 | ČSN 02 2930 | 110 532 | 1 |
| 33 | POJISTNÝ KROUŽEK 47 | ČSN 02 2931 | 126 504 | 1 |
| 34 | LOŽISKO 6005A | ČSN 02 4630 | 129 535 | 2 |
| 35 | LOŽISKO 6005 2RS | ČSN 02 4630 | 135 501 | 1 |
| 36 | KROUŽEK TĚSNÍCÍ 14x18 | ČSN 02 9310.3 | 106 539 | 1 |
| 37 | GUFERO 25x47x7 | ČSN 02 9401.0 | 124 505 | 2 |
| 38 | LOŽISKO INA HK 2816 | DIN 618 | 150 618 | 1 |
| 39 | PRUŽINA | TZ 160.176.0624 | 150 620 | 1 |
| 40 | KRYTKA VÁLCOVÁ 14x70 | VINYL-FLEX | 189 578 | 1 |

Poznámka: Pozize 8,10,20,21,26 nelze objednávat samostatně. Dodává jako jeden celek pod názvem SKŘIŇ ÚPLNÁ č.výkresu 22 9 3259 008 obj. číslo 150 059.

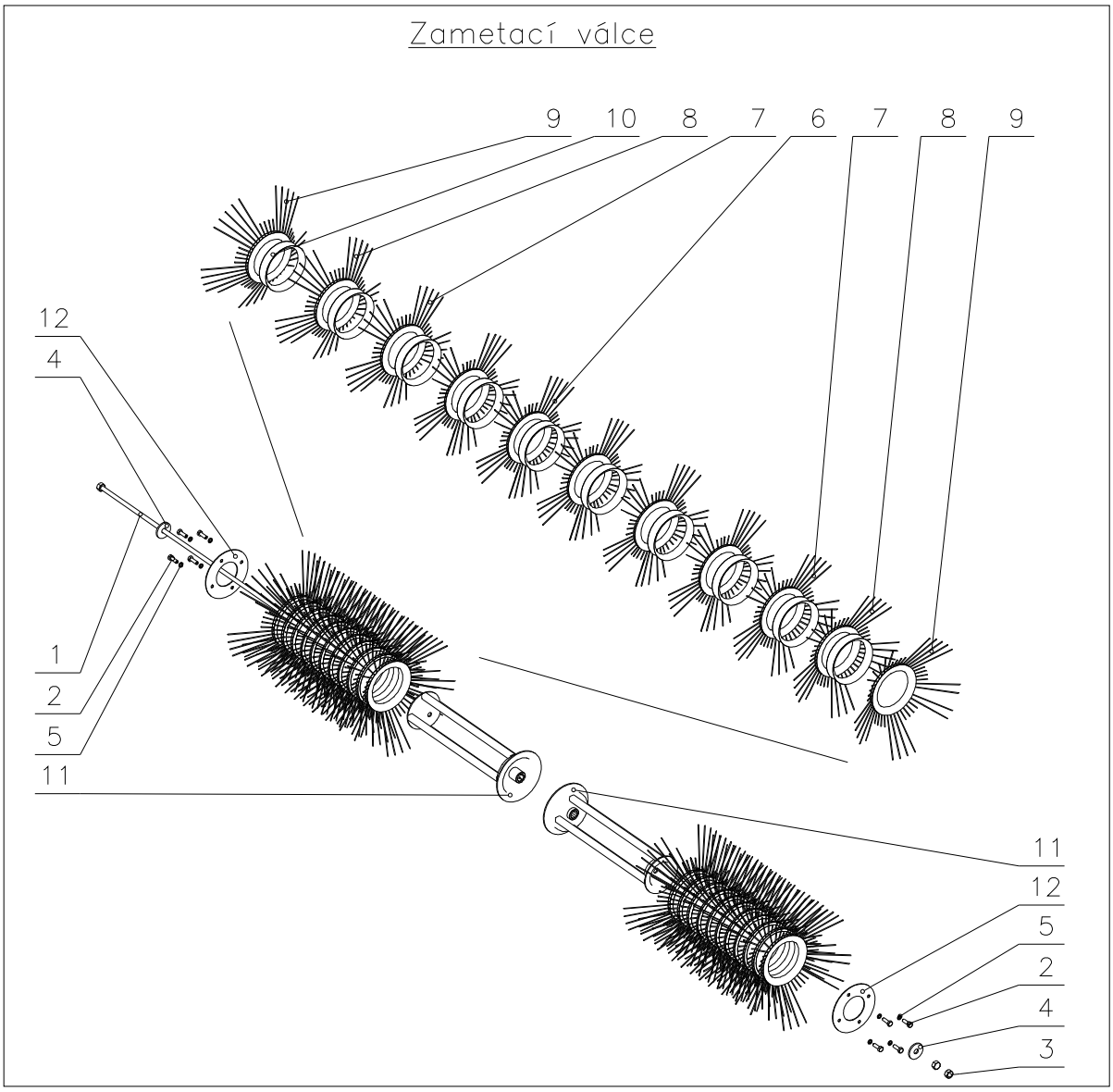


# Zametací válce KV-100/Z

| Poz. | Název | Výkres - norma | Obj. číslo | Množství |
|---|---|---|---|---|
| 1 | OSOVÝ ČEP KV-100 | 22 9 9316 061 | 150 058 | 1 |
| 2 | ŠROUB M8x20 | ČSN 02 1103.25 | 189 548 | 8 |
| 3 | MATICE M12x1.5 | ČSN 02 1401.25 | 150 615 | 2 |
| 4 | PODLOŽKA 14 | ČSN 02 1727.15 | 170 517 | 2 |
| 5 | PODLOŽKA 8 | ČSN 02 1740.05 | 104 574 | 8 |
| 6 | KROUŽEK ZAMETACÍ ROVNÝ | PPZ 1.5 350/110 | 150 637 | 10 |
| 7 | KROUŽEK ZAMETACÍ 10* | PPZ 1.5 350/110 | 150 638 | 4 |
| 8 | KROUŽEK ZAMETACÍ 20* | PPZ 1.5 350/110 | 150 639 | 4 |
| 9 | KROUŽEK ZAMETACÍ 30* | PPZ 2x3 350/110 | 150 640 | 4 |
| 10 | KROUŽEK DISTANČNÍ | | 150 634 | 20 |
| 11 | NOSNÝ RÁM | | 150 635 | 2 |
| 12 | PODLOŽKA PŘIDRŽOVACÍ | | 150 636 | 2 |

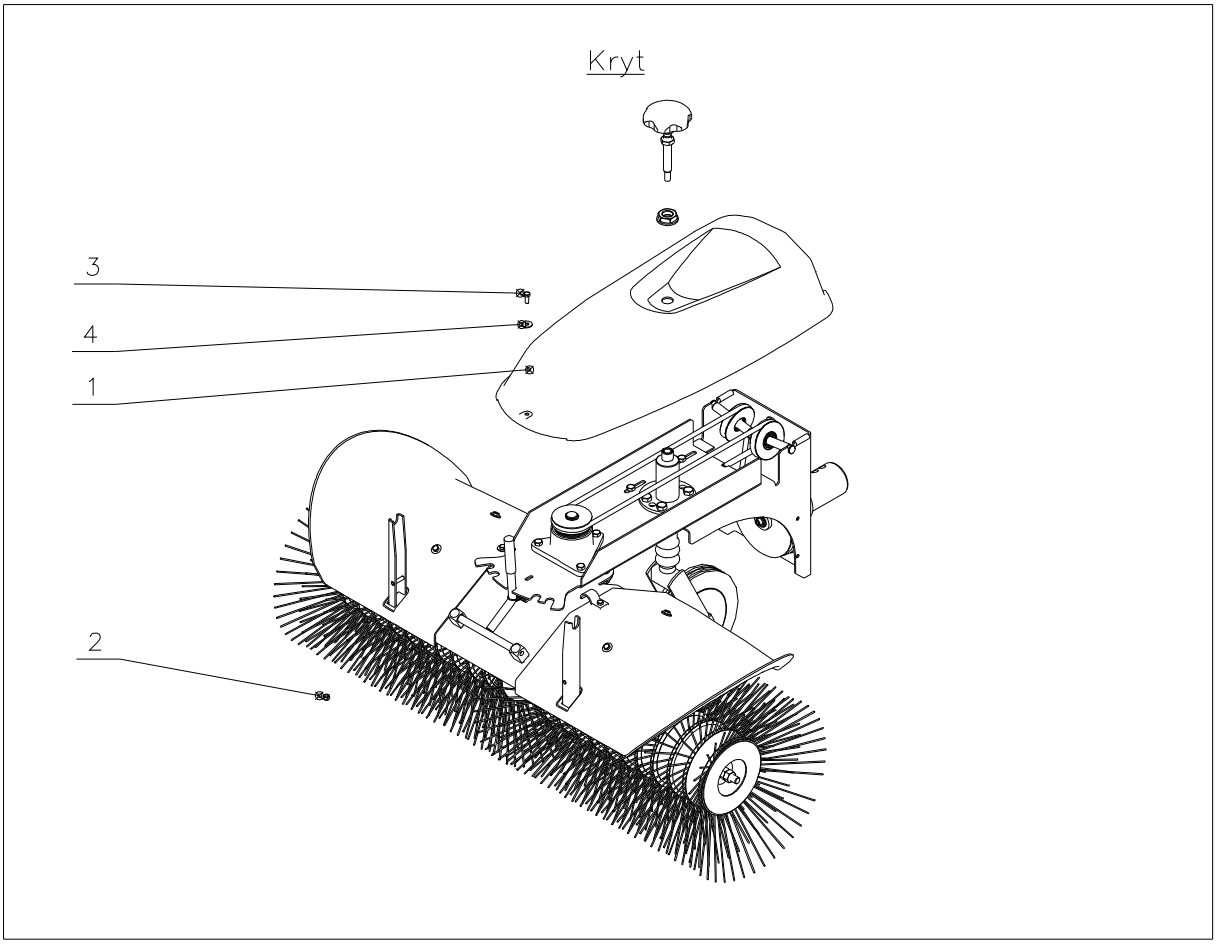


| Kryt KV-100/Z | | | | |
|---|---|---|---|---|
| **Poz.** | **Název** | **Výkres - norma** | **Obj. číslo** | **Množství** |
| 1 | KRYT KV-100/Z ÚPLNÝ | 22 1 8545 027 | 150 087 | 1 |
| 2 | MATICE M6 | ČSN 02 1492.25 | 168 516 | 1 |
| 3 | ŠROUB M6X18 | ČSN 02 1103.25 | 150 538 | 1 |
| 4 | PODLOŽKA 6,6 | ČSN 02 1729.05 | 195 530 | 1 |

# 10 Seznam součástí KV-100

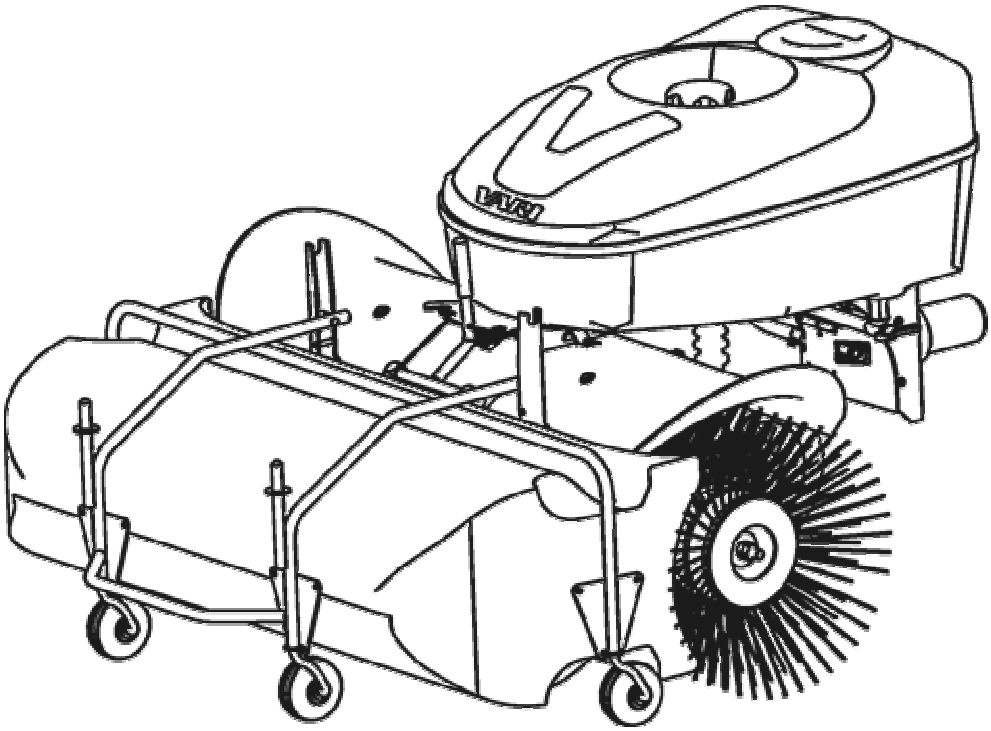

Hlavní rám stroje

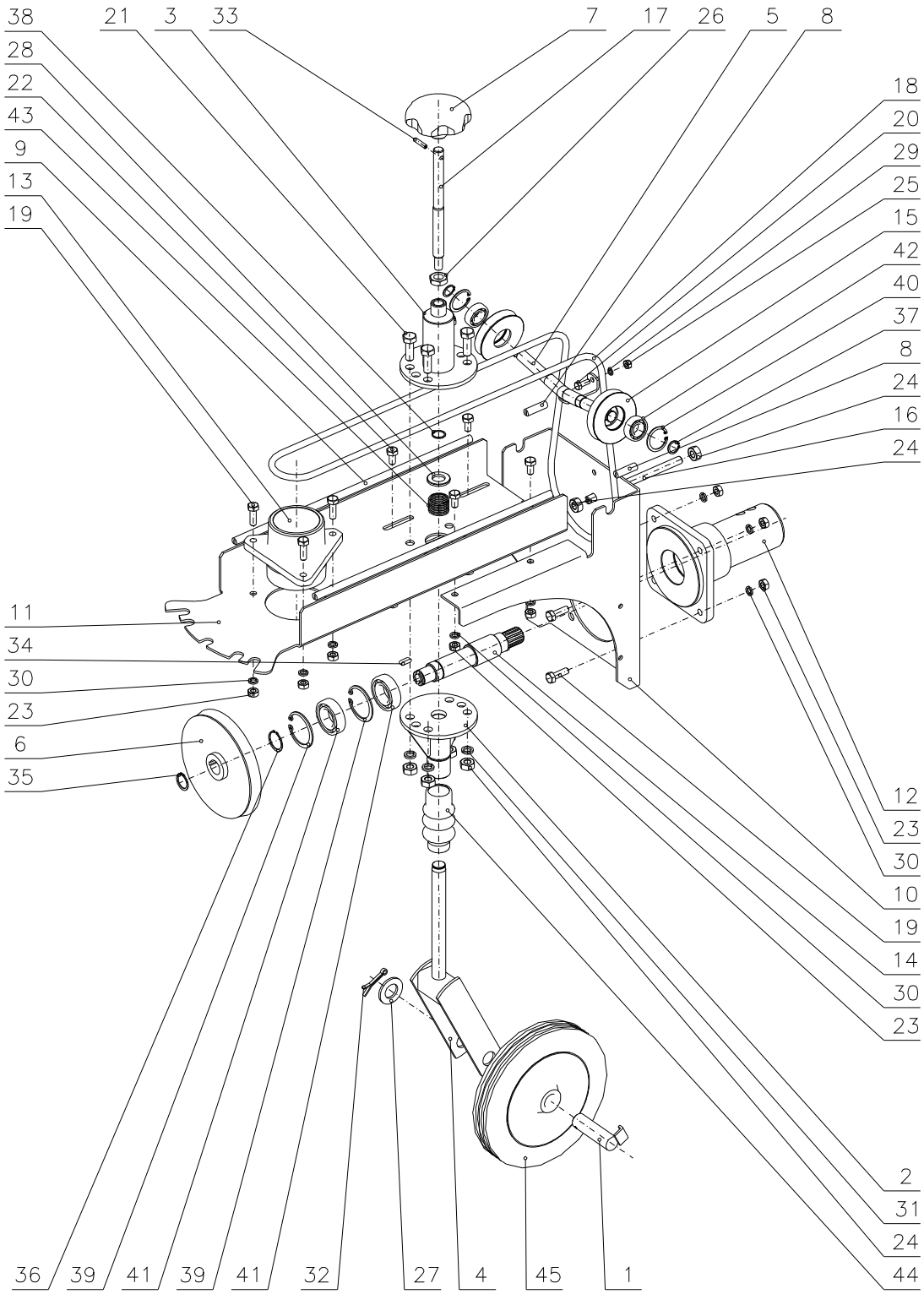

# Hlavní rám stroje KV-100

| Poz. | Název | Výkres - norma | Obj. číslo | Množství |
|---|---|---|---|---|
| 1 | ČEP KOLA ÚPLNÝ | 22 9 1616 005 | 150 078 | 1 |
| 2 | DRŽÁK VODICÍHO KOLA I | 22 9 1621 009 | 150 072 | 1 |
| 3 | DRŽÁK VODICÍHO KOLA II | 22 9 1621 010 | 150 073 | 1 |
| 4 | ZÁVĚS KOLA | 22 9 1646 017 | 150 077 | 1 |
| 5 | HŘÍDEL KLADEK ÚPLNÁ | 22 9 2740 003 | 150 070 | 1 |
| 6 | ŘEMENICE 147 | 22 9 3325 004 | 171 005 | 1 |
| 7 | RUČNÍ KOLEČKO | 22 9 8025 002 | 108 005 | 1 |
| 8 | TĚSNĚNÍ KRÁTKÉ | 32 0 1520 044 | 150 054 | 2 |
| 9 | TĚSNĚNÍ DLOUHÉ | 32 0 1520 046 | 150 053 | 2 |
| 10 | DESKA NOSNÁ | 32 0 1542 006 | 150 068 | 1 |
| 11 | DESKA POSUVNÁ | 32 0 1542 007 | 150 074 | 1 |
| 12 | SKŘÍŇ NÁHONU | 32 0 3253 037 | 150 066 | 1 |
| 13 | PŘÍRUBA NÁHONU | 32 0 3253 038 | 150 085 | 1 |
| 14 | HŘÍDEL HNACÍ | 32 0 3312 006 | 150 067 | 1 |
| 15 | KLADKA | 32 0 3320 041 | 150 071 | 2 |
| 16 | ŠROUB NAPÍNÁNÍ ŘEMENE | 32 0 8010 024 | 150 069 | 1 |
| 17 | ŠROUB SEŘIZOVACÍ | 32 0 8010 025 | 150 076 | 1 |
| 18 | ŘEMEN KLÍNOVÝ | AVX 10x1735 La (AVX 10x1735La SF) | 150 625 | 1 |
| 19 | ŠROUB M8x25 | ČSN 02 1103.25 | 110 525 | 7 |
| 20 | ŠROUB M6x16 | ČSN 02 1103.25 | 189 552 | 1 |
| 21 | ŠROUB M10x30 | ČSN 02 1103.25 | 129 552 | 4 |
| 22 | ŠROUB M8x16 | ČSN 02 1103.25 | 106 547 | 4 |
| 23 | MATICE M8 | ČSN 02 1401.25 | 104 572 | 11 |
| 24 | MATICE M10 | ČSN 02 1401.25 | 106 529 | 6 |
| 25 | MATICE M6 | ČSN 02 1401.25 | 180 0141 | 1 |
| 26 | MATICE M14x1.5 | ČSN 02 1403.25 | 106 526 | 1 |
| 27 | PODLOŽKA 21 | ČSN 02 1702.15 | 124 530 | 1 |
| 28 | PODLOŽKA 17 | ČSN 02 1702.15 | 189 566 | 1 |
| 29 | PODLOŽKA 6 | ČSN 02 1740.05 | 651 0920 | 1 |
| 30 | PODLOŽKA 8 | ČSN 02 1740.05 | 104 574 | 11 |
| 31 | PODLOŽKA 10 | ČSN 02 1740.05 | 106 530 | 4 |
| 32 | ZÁVLAČKA 4x32 | ČSN 02 1781.05 | 189 577 | 1 |
| 33 | PRUŽNÝ KOLÍK 5x25 | ČSN 02 2156 | 150 623 | 1 |
| 34 | PERO TĚSNÉ 5e7x5x16 | ČSN 02 2562 | 150 544 | 1 |
| 35 | POJISTNÝ KROUŽEK 20 | ČSN 02 2930 | 602 1512 | 1 |
| 36 | POJISTNÝ KROUŽEK 25 | ČSN 02 2930 | 131 520 | 1 |
| 37 | POJISTNÝ KROUŽEK 15 | ČSN 02 2930 | 131 521 | 2 |
| 38 | POJISTNÝ KROUŽEK 16 | ČSN 02 2930 | 108 503 | 1 |
| 39 | POJISTNÝ KROUŽEK 47 | ČSN 02 2931 | 126 504 | 2 |
| 40 | POJISTNÝ KROUŽEK 32 | ČSN 02 2931 | 123 504 | 2 |
| 41 | LOŽISKO 6005 2RS | ČSN 02 4630 | 135 501 | 2 |
| 42 | LOŽISKO 6002 2RS | ČSN 02 4630 | 150 621 | 2 |
| 43 | PRUŽINA | TLZ 160.267.0950 | 150 622 | 1 |
| 44 | VLNOVEC BABETA | | 150 624 | 1 |
| 45 | KOLO 200/20 | | 150 626 | 1 |

Převodovka

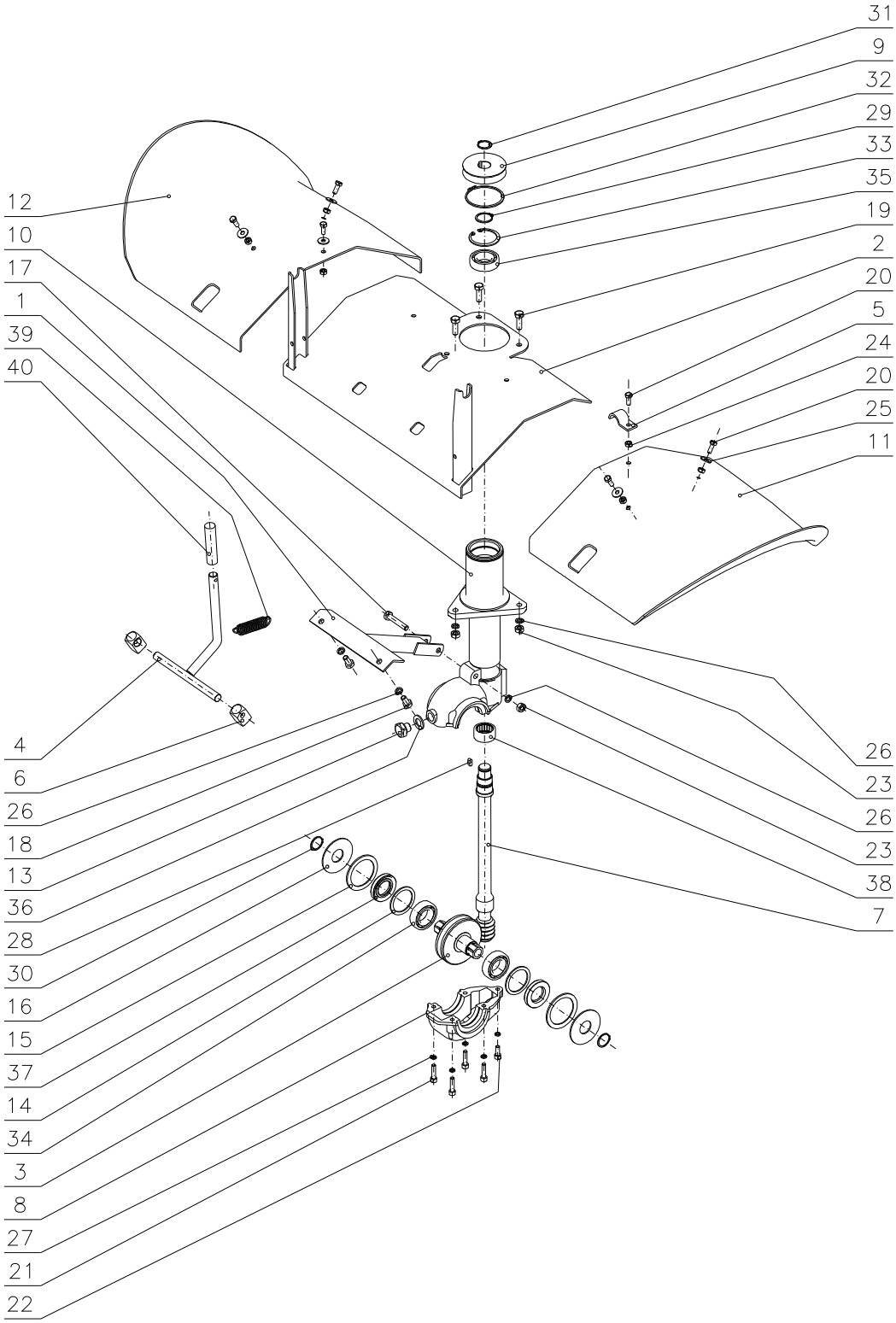
31
9
32
29
33
35
19
2
20
5
24
20
25
11
12
10
17
1
39
40
4
6
26
18
13
36
28
30
16
15
37
14
34
3
8
27
21
22
26
23
26
23
38
7

# Převodovka KV-100

| Poz. | Název | Výkres - Norma | Obj. číslo | Množství |
|---|---|---|---|---|
| 1 | PODPĚRA SVAŘENÁ | 22 9 1536 037 | 150 064 | 1 |
| 2 | KRYT NOSNÝ SVAŘENÝ | 22 9 1546 007 | 150 061 | 1 |
| 3 | ŠNEKOVÉ KOLO ÚPLNÉ | 22 9 3226 012 | 123 006 | 1 |
| 4 | PÁKA ARETACE SVAŘENÁ | 22 9 8044 006 | 150 062 | 1 |
| 5 | PANT BARVENÝ | 32 0 1340 018B | 182 008 | 1 |
| 6 | VEDENÍ PÁKY ARETACE | 32 0 2721 005 | 150 063 | 2 |
| 7 | ŠNEKOVÁ HŘÍDEL | 32 0 3214 025 | 150 060 | 1 |
| 8 | DOLNÍ DÍL SKŘÍNĚ | 32 0 3265 001 | nemá | 1 |
| 9 | ŘEMENICE | 32 0 3320 040 | 150 065 | 1 |
| 10 | TĚLESO SKŘÍNĚ | 32 0 5021 010 | nemá | 1 |
| 11 | BLATNÍK LEVÝ | 32 0 8545 039 | 150 616 | 1 |
| 12 | BLATNÍK PRAVÝ | 32 0 8545 040 | 150 617 | 1 |
| 13 | ZÁTKA | 32 0 9016 036 | 106 050 | 1 |
| 14 | KROUŽEK | 32 0 9220 035 | 123 016 | 2 |
| 15 | TESNENÍ PLSTĚNÉ | 32 0 9220 036 | 123 502 | 2 |
| 16 | PRACHOVKA | 32 0 9621 002 | 123 007 | 2 |
| 17 | ŠROUB M8x45 | ČSN 02 1101.55 | 150 619 | 1 |
| 18 | ŠROUB M8x16 | ČSN 02 1103.25 | 106 547 | 2 |
| 19 | ŠROUB M8x22 | ČSN 02 1103.25 | 150 565 | 3 |
| 20 | ŠROUB M6x16 | ČSN 02 1103.25 | 189 552 | 6 |
| 21 | ŠROUB M6x25 | ČSN 02 1143.50 | nemá | 4 |
| 22 | ŠROUB M6x16 | ČSN 02 1143.50 | nemá | 1 |
| 23 | MATICE M8 | ČSN 02 1401.25 | 104 572 | 4 |
| 24 | MATICE M6 | ČSN 02 1492.25 | 168 516 | 6 |
| 25 | PODLOŽKA 6.6 | ČSN 02 1729.05 | 195 530 | 5 |
| 26 | PODLOŽKA 8 | ČSN 02 1740.05 | 104 574 | 6 |
| 27 | PODLOŽKA 6 | ČSN 02 1740.05 | 651 0920 | 5 |
| 28 | PERO TĚSNÉ 5e7x5x12 | ČSN 02 2562 | 186 506 | 1 |
| 29 | POJISTNÝ KROUŽEK 25 | ČSN 02 2930 | 131 520 | 1 |
| 30 | POJISTNÝ KROUŽEK 22 | ČSN 02 2930 | 125 504 | 2 |
| 31 | POJISTNÝ KROUŽEK 20 | ČSN 02 2930 | 602 1512 | 1 |
| 32 | POJISTNÝ KROUŽEK 60 | ČSN 02 2930 | 110 532 | 1 |
| 33 | POJISTNÝ KROUŽEK 47 | ČSN 02 2931 | 126 504 | 1 |
| 34 | LOŽISKO 6005A | ČSN 02 4630 | 129 535 | 2 |
| 35 | LOŽISKO 6005 2RS | ČSN 02 4630 | 135 501 | 1 |
| 36 | KROUŽEK TĚSNÍCÍ 14x18 | ČSN 02 9310.3 | 106 539 | 1 |
| 37 | GUFERO 25x47x7 | ČSN 02 9401.0 | 124 505 | 2 |
| 38 | LOŽISKO INA HK 2816 | DIN 618 | 150 618 | 1 |
| 39 | PRUŽINA | TZ 160.176.0624 | 150 620 | 1 |
| 40 | KRYTKA VÁLCOVÁ 14x70 | VINYL-FLEX | 189 578 | 1 |

Poznámka: Pozize 8,10,20,21,26 nelze objednávat samostatně. Dodává jako jeden celek pod názvem SKŘIŇ ÚPLNÁ č.výkresu 22 9 3259 008 obj. číslo 150 059.

Kropení

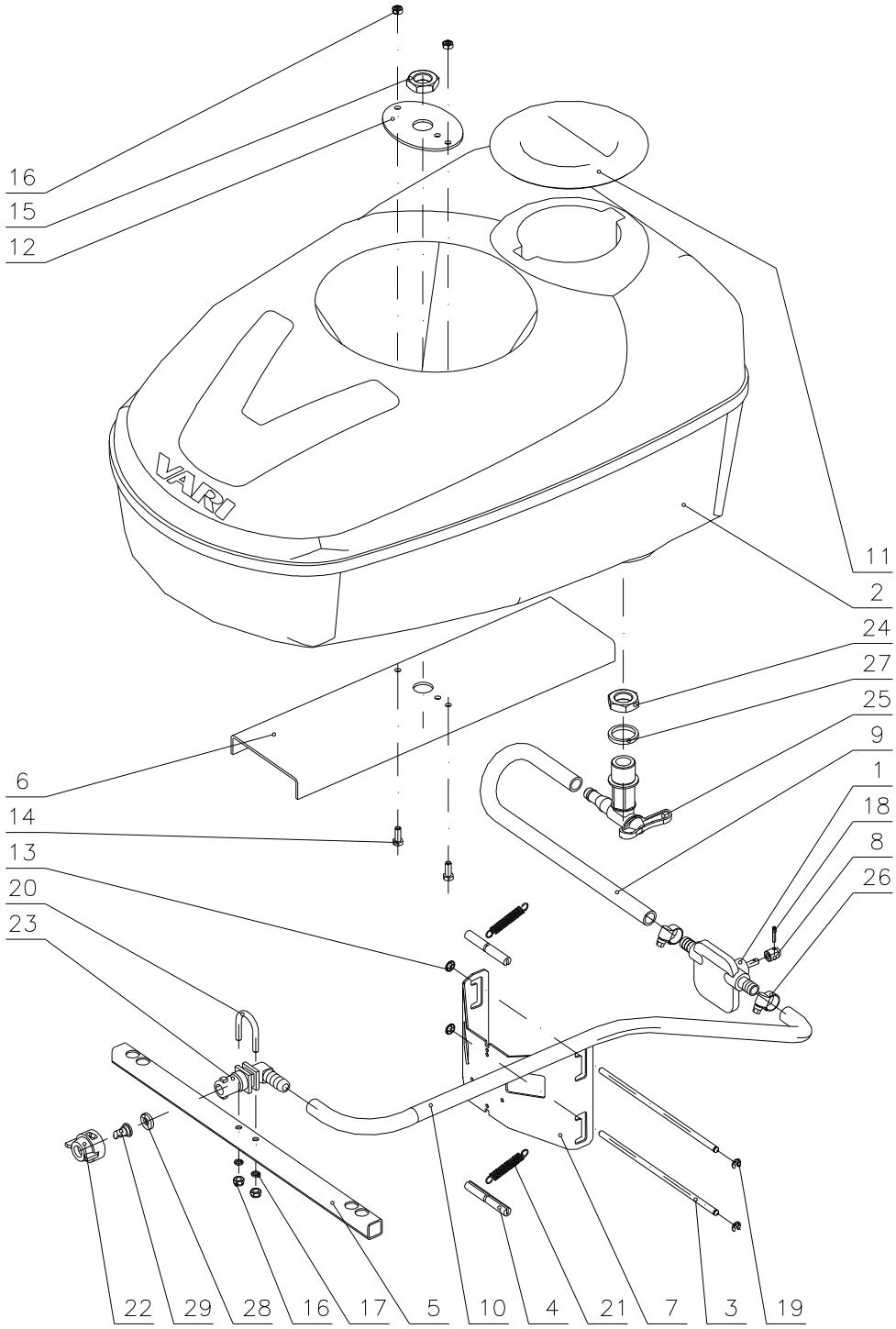
16
15
12
11
2
24
27
25
9
1
18
8
26
6
14
13
20
23
22
29
28
16
17
5
10
4
21
7
3
19

# Kropení KV-100

| Poz. | Název | Výkres - Norma | Obj. číslo | Množství |
|---|---|---|---|---|
| 1 | ČERPADLO - ÚPRAVA | 22 9 2380 002 | 150 079 | 1 |
| 2 | NÁDRŽ KOMPLETNÍ | 22 9 8545 025 | 150 608 | 1 |
| 3 | ČEP DRŽÁKU | 32 0 1510 010 | 150 055 | 2 |
| 4 | TĚSNĚNÍ KRÁTKÉ | 32 0 1520 044 | 150 054 | 4 |
| 5 | DRŽÁK TRYSKY | 32 0 1530 102 | 150 056 | 1 |
| 6 | PLECH "U" | 32 0 1541 022 | nemá | 1 |
| 7 | DRŽÁK ČERPADLA | 32 0 1542 004 | 150 057 | 1 |
| 8 | SPOJKA ČERPADLA | 32 0 2720 005 | nemá | 1 |
| 9 | HADICE SACÍ | 32 0 4320 001 | 150 052 | 1 |
| 10 | HADICE TRYSKY | 32 0 4320 002 | 150 051 | 1 |
| 11 | VÍČKO NÁDRŽE | 32 0 8545 042 | 150 607 | 1 |
| 12 | PODLOŽKA NÁDRŽE | 32 0 9220 227 | nemá | 1 |
| 13 | POJISTNÝ KROUŽEK 6 | BN 833 QUICKLOCK | 150 605 | 2 |
| 14 | ŠROUB M6x25 | ČSN 02 1103.25 | 171 532 | 2 |
| 15 | MATICE M20x1.5 | ČSN 02 1403.25 | 150 604 | 1 |
| 16 | MATICE M6 | ČSN 02 1492.25 | 168 516 | 4 |
| 17 | PODLOZKA 6,4 | ČSN 02 1702.15 | 189 571 | 2 |
| 18 | KOLÍK 3x18 | ČSN 02 2156 | 127 504 | 1 |
| 19 | KROUŽEK TŘMENOVÝ 5 | ČSN 02 2929.05 | 150 606 | 2 |
| 20 | ŠROUB U M6-060.029 | FABORY | 150 614 | 1 |
| 21 | PRUŽINA | TZ 100.090.0350 | 150 602 | 2 |
| 22 | ČEPIČKA CP 25607-3-NYB | | 150 610 | 1 |
| 23 | KLOUB 18638-111-540-NYB | | 150 613 | 1 |
| 24 | MATICE | | nemá | 1 |
| 25 | ROHOVÝ VENTIL 956000 | | 956 000 | 1 |
| 26 | SPONA ŠROUBOVACÍ Ř17 | | 150 603 | 2 |
| 27 | TĚSNĚNÍ | | nemá | 1 |
| 28 | TĚSNĚNÍ 19438-EPR | | 150 611 | 1 |
| 29 | TRYSKA DEFLEKČNÍ DT 5.0 | | 150 612 | 1 |

Poznámka: Pozice 1 Se dodává pouze v kompletu s poz. 8 a 18. Poz. 26 pouze v kompletu s poz 25 a 28. Nedílnou součástí nádrže kompletní poz. 2 jsou poz. 6, 12, 14, 15 a 18.

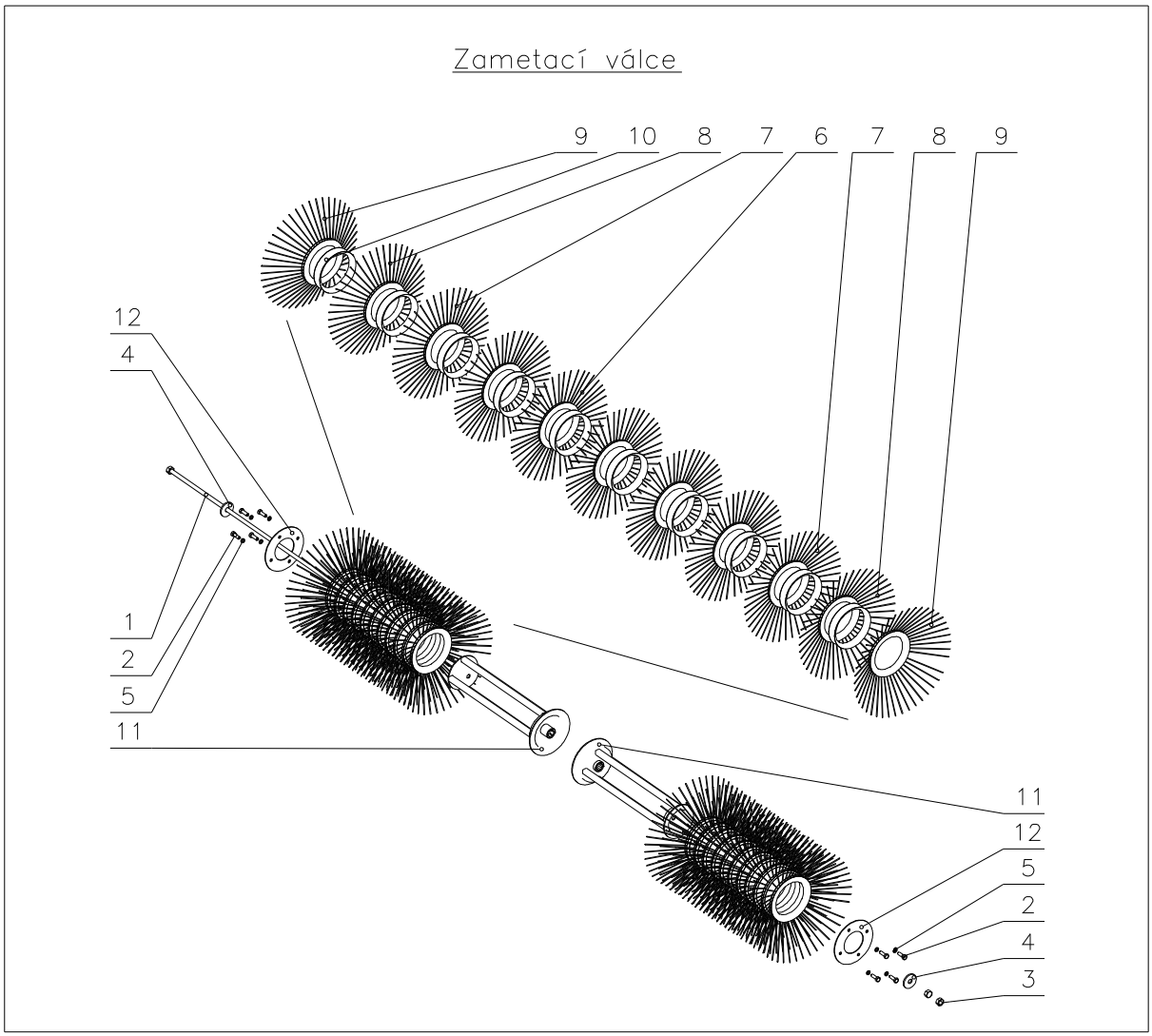


# Zametací válce KV-100

| Poz. | Název | Výkres - norma | Obj. číslo | Množství |
|---|---|---|---|---|
| 1 | OSOVÝ ČEP KV-100 | 22 9 9316 061 | 150 058 | 1 |
| 2 | ŠROUB M8x20 | ČSN 02 1103.25 | 189 548 | 8 |
| 3 | MATICE M12x1.5 | ČSN 02 1401.25 | 150 615 | 2 |
| 4 | PODLOŽKA 14 | ČSN 02 1727.15 | 170 517 | 2 |
| 5 | PODLOŽKA 8 | ČSN 02 1740.05 | 104 574 | 8 |
| 6 | KROUŽEK ZAMETACÍ ROVNÝ | PP1.5 350/110 | 150 627 | 10 |
| 7 | KROUŽEK ZAMETACÍ 10* | PP1.5 350/110 | 150 628 | 4 |
| 8 | KROUŽEK ZAMETACÍ 20* | PP1.5 350/110 | 150 629 | 4 |
| 9 | KROUŽEK ZAMETACÍ 30* | PP2x3 350/110 | 150 630 | 4 |
| 10 | KROUŽEK DISTANČNÍ | | 150 634 | 20 |
| 11 | NOSNÝ RÁM | | 150 635 | 2 |
| 12 | PODLOŽKA PŘIDRŽOVACÍ | | 150 636 | 2 |

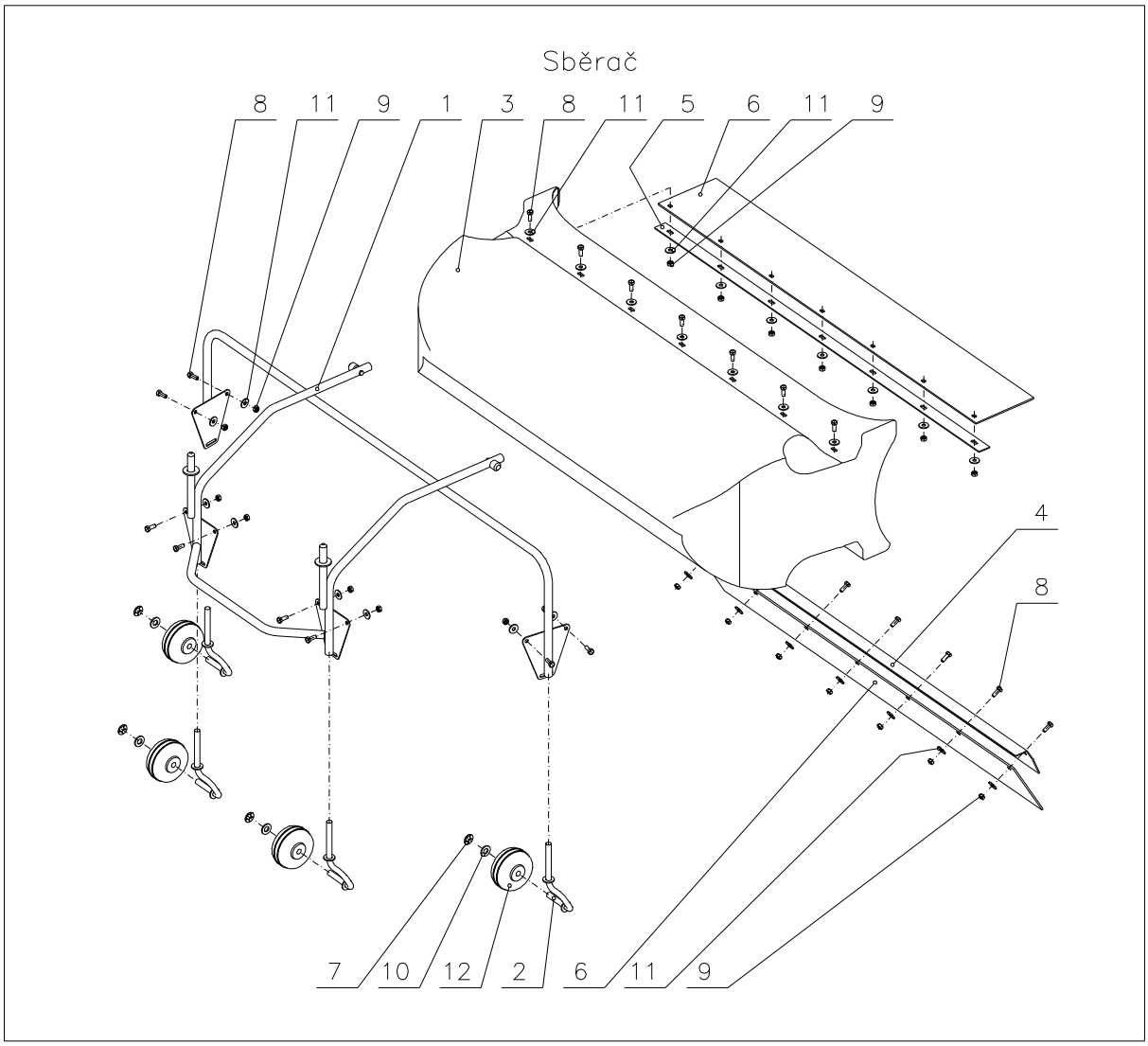


# Sběrač KV-100

| Poz. | Název | Výkres - norma | Obj. číslo | Množství |
|---|---|---|---|---|
| 1 | RÁM SBĚRAČE | 22 9 1437 001 | 150 080 | 1 |
| 2 | ZÁVĚS KOLA SVAŘENÝ | 22 9 1646 020 | 150 084 | 4 |
| 3 | SESTAVA SBĚRAČE | 22 9 6896 008 | 150 631 | 1 |
| 4 | LIŠTA SPODNÍ | 32 0 8630 022 | 150 082 | 1 |
| 5 | LIŠTA HORNÍ | 32 0 8630 023 | 150 081 | 1 |
| 6 | LAPAC PRACHU | 32 0 8630 024 | 150 083 | 2 |
| 7 | POJISTNÝ KROUŽEK 10 | BN 833 QUICKLOCK | 150 633 | 4 |
| 8 | ŠROUB M6x16 | ČSN 02 1103.25 | 189 552 | 22 |
| 9 | MATICE M6 | ČSN 02 1492.25 | 168 516 | 22 |
| 10 | PODLOŽKA 10.5 | ČSN 02 1702.15 | 131 518 | 4 |
| 11 | PODLOŽKA 6.6 | ČSN 02 1729.05 | 195 530 | 29 |
| 12 | KOLO CELOGUMOVÉ 80 | KAT.Č. 33 | 150 632 | 4 |