VARI, a.s., Opolanská 350
CZ-28907 Libice nad Cidlinou
Tel: 00420 / 325 607 111
Fax: 00420 / 325 607 264, 637 550
E-mail: vari@vari.cz

KEHRBESEN MOPS

FÜR KLEINTRAKTOR PONY IIA

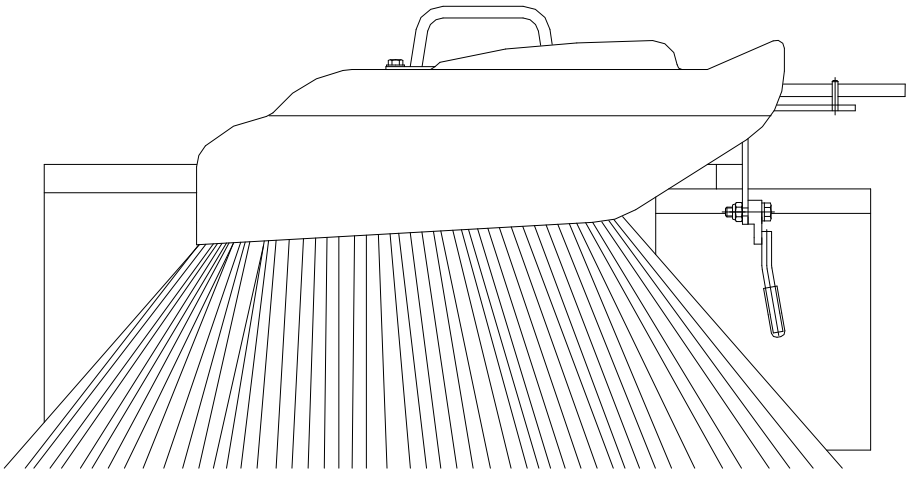

TECHNISCHE DATEN

MOPS	**Einheit**	**Wert**
Länge	mm	1070
Breite	mm	850
Höhe	mm	450
Gewicht	kg	18
Maximale Arbeitsbreite	mm	850
Besendrehzahl	min^{-1}	154
Umfangsgeschwindigkeit des Besens	$m.s^{-1}$	6,85
Flächenleistung der Maschine (nach Verunreinigungsgrad)	$m^2.hod^{-1}$	1000-3000

Bild 1: Adapter des Kehrbesens MOPS, der an den Kleintraktor PONY angeschlossen ist.
1. Kehrbesen MOPS
2. Kleintraktor PONY mit Zugachse
3. Seitenschürze
4. Adapterträger NAP
5. Kupplungshebel des Antriebs

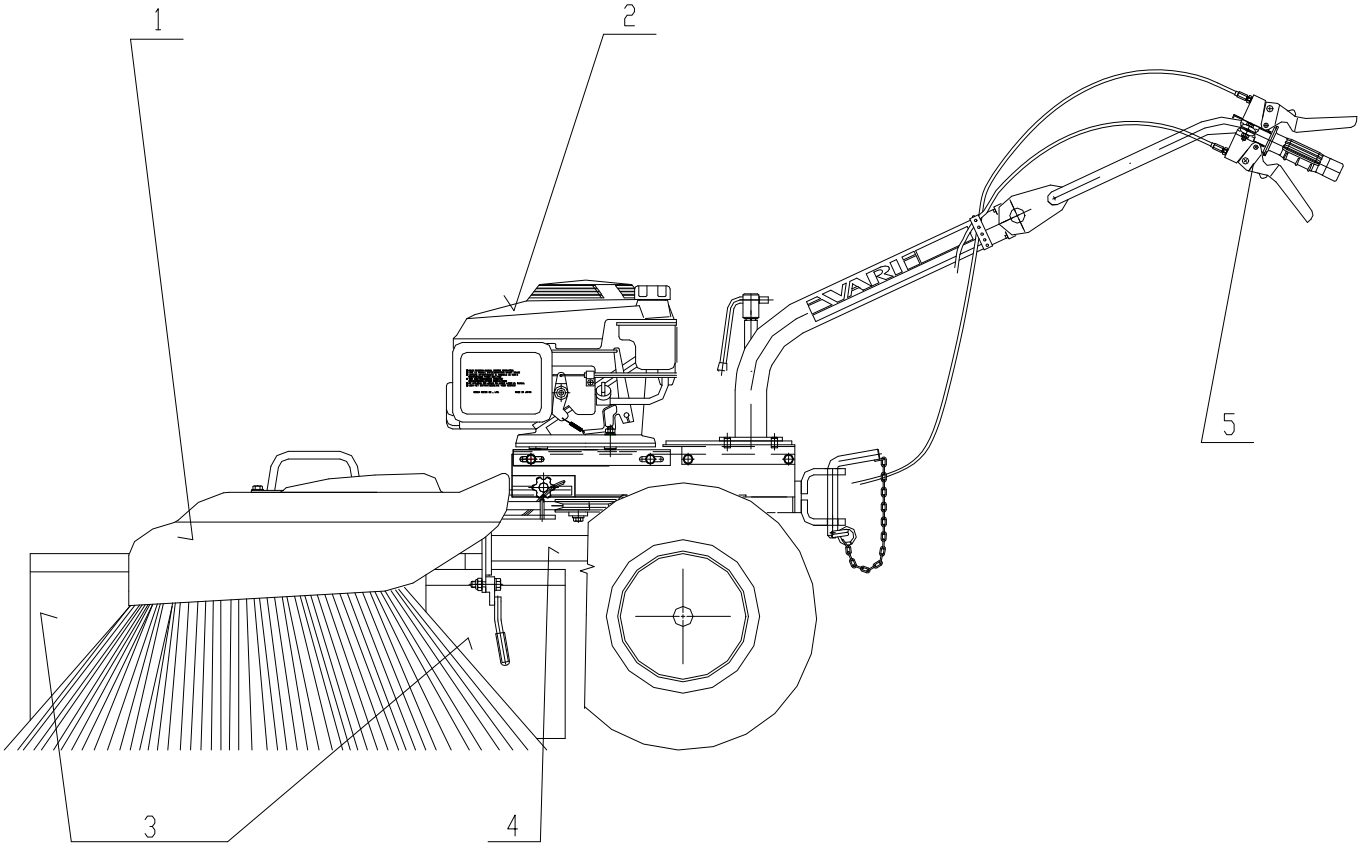

Auf der Maschine sind diese Piktogramme:
1. Lesen Sie vor der Verwendung der Maschine die Bedienungsanleitung.
2. Ziehen Sie bei der Maschinenwartung den Stecker von der Zündkerze.
3. Nehmen Sie alle Reparaturen und Einstellarbeiten während des Stillstands der Maschine durch – Verletzungsgefahr durch rotierende Teile.
4. Es ist verboten, die Hand oder den Fuß in den Arbeitsraum der Maschine zu stecken – Verletzungsgefahr.
5. Gefahr durch wegfliegende Bruchstücke, Abfälle, empor geschleuderte Gegenstände u.dgl.
6. Das Betreten des Arbeitsraumes der Maschine ist verboten.
7. Drehrichtungspfeil des Arbeitswerkzeugs.

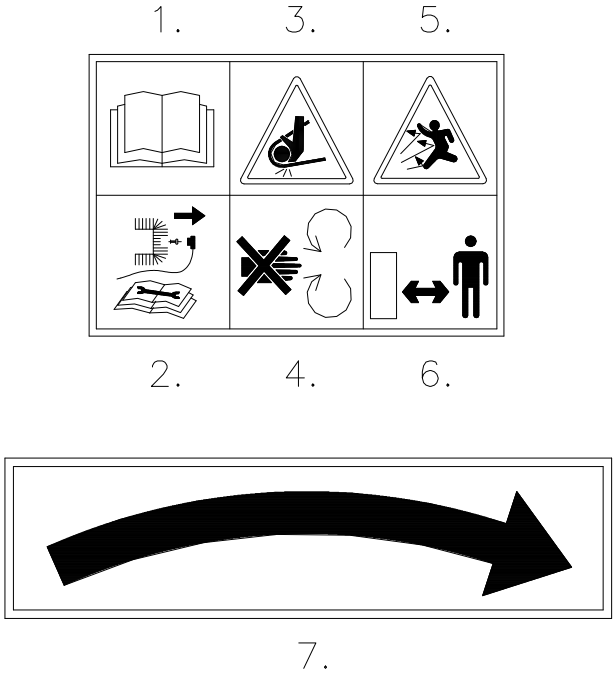

Bild 2: Riemenführung
1. BÜRSTE
2. MUTTER FÜR VERKLEIDUNGSSICHERUNG
3. FÜHRUNGSROLLE
4. STELLSCHRAUBE DES BOWDENZUGES
5. RIEMEN A13x1180Li L=L
6. BOWDENZUG DER SPANNROLLE
7. RIEMEN A13x1600Li L=L
8. SPANNROLLE
9. VERKLEIDUNGSHALTER
10. FÜHRUNGSSTIFT
11. BÜRSTENFLANSCH
12. FESTSTELLSCHRAUBEN DES SEKUNDÄRTRIEBS
13. SPANNSCHRAUBE DES SEKUNDÄRTRIEBS
14. KONTERMUTTER DER SPANNSCHRAUBE
15. VERSCHIEBEROHR
16. HAUPTTRAGROHR

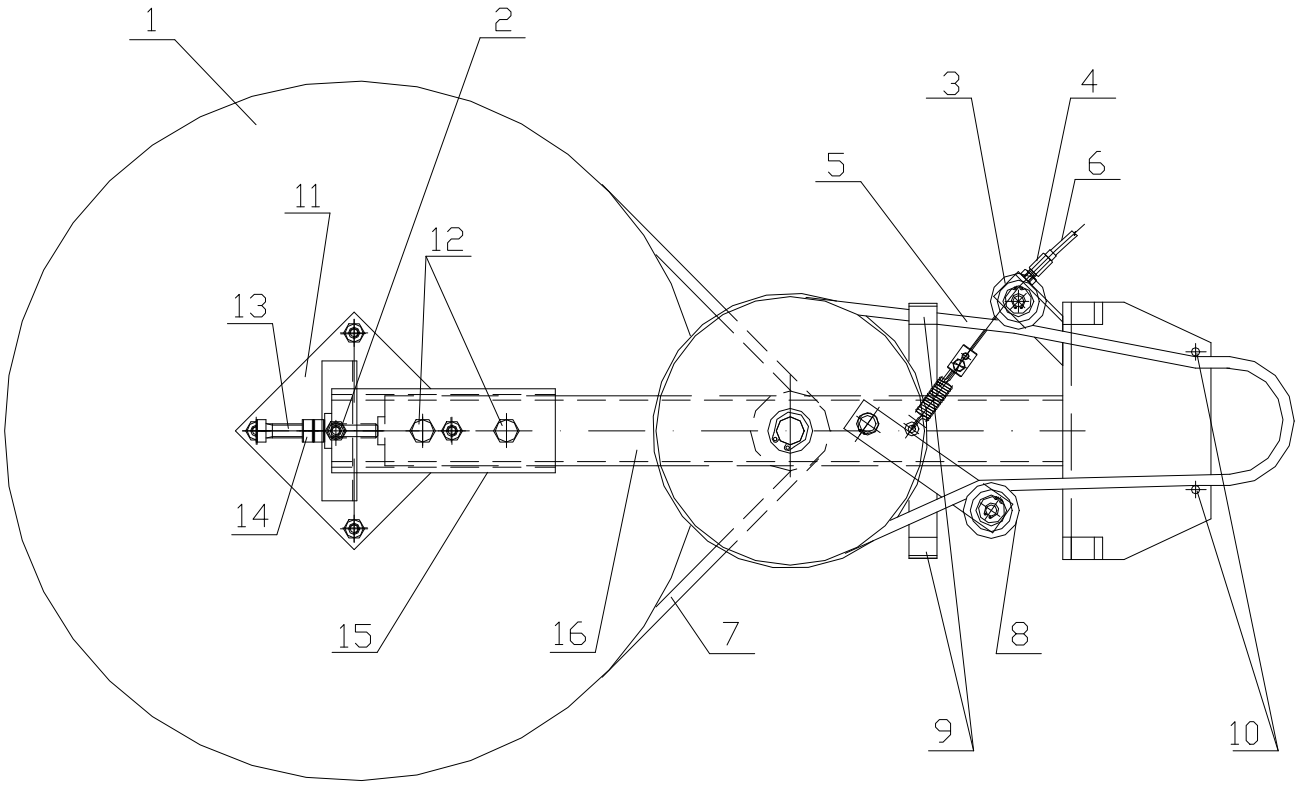

Bild 3: Einsetzen des Kehrbesens MOPS in den Träger NAP auf dem Kleintraktor PONY
1 Haken
2 Zentrierstift
3 Adapterträger NAP
4 Exzenter

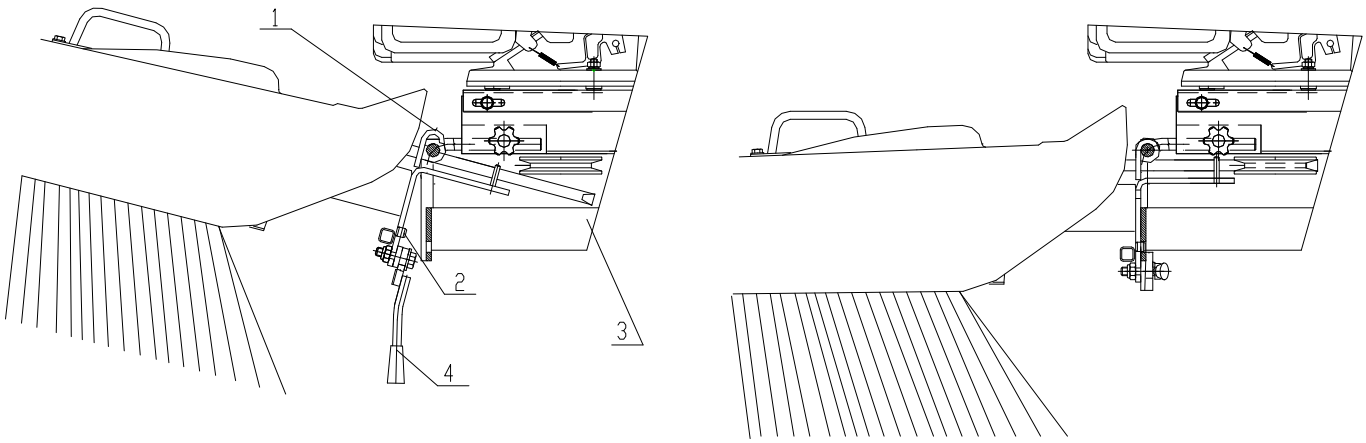

ARBEIT MIT DER MASCHINE

1. Beim Starten des Motors muss sich der Fahr- und Antriebshebel an den Lenkholmen in der Position AUS befinden.
2. Starten Sie den Motor. Befolgen Sie dabei die in der Bedienungsanleitung für den Motor beschriebenen Hinweise.
3. Stellen Sie die Motordrehzahl mit dem Gashebel am rechten Lenkholm ein. Bei üblicher Verwendung genügt in der Regel die Einstellung des Hebels bis zur Hälfte des Hubs.
4. Erfassen Sie die Griffe der Lenkholme. Drücken Sie den Kupplungshebel des Antriebs am rechten Griff. **Drücken Sie den Hebel sehr langsam bis zu zwei Dritteln des Hubs, damit sich die Bürste zu drehen beginnt und der Motor nicht ausgeht.** Das beginnende Drehen der Bürste wird von einem teilweisen Durchrutschen des Keilriemens und den damit verbundenen Begleiterscheinungen begleitet (Rütteln, Pfeifen). Nach dem Drehen der Bürste drücken Sie den Hebel vollständig bis zum Holm durch.
5. Für das Einschalten der Fahrbewegung dient der Hebel am linken Griff. Drücken Sie den Hebel bis zum Griff. Die Maschine fährt an. Für das Kehren müssen ein engerer Achsabstand und die 1. Geschwindigkeitsstufe eingestellt werden – Einstellung siehe Anleitung für Kleintraktor PONY. Es ist ebenfalls günstig, den Freilauf in den Rädern der Zugachse in die Freilaufposition – vorwärts einzustellen (siehe Anleitung PONY).
6. Wählen Sie die Arbeitsbreite der Bürste nach dem Verunreinigungsgrad der Fläche und der Art des wegzuräumenden Materials. Das weggeräumte Material wird in Richtung zur Schürze geschleudert, die es in einer Reihe lagert. Bei der Säuberung einer größeren Fläche ist es günstig, in der Richtung von den Rändern zur Mitte in konzentrischen Kreisen zu kehren, damit eine Reihe zum einfacheren Aufsammeln entsteht. Bei großer Staubigkeit sprengen Sie die Fläche vor Arbeitsbeginn.

Bild 4: Führungsrad
1 Bürstenachse
2 Kontermutter des Führungsrades
3 Stellschraube
4 Kontermutter der Stellschraube
5 Führungsrad
6 Feststellschraube

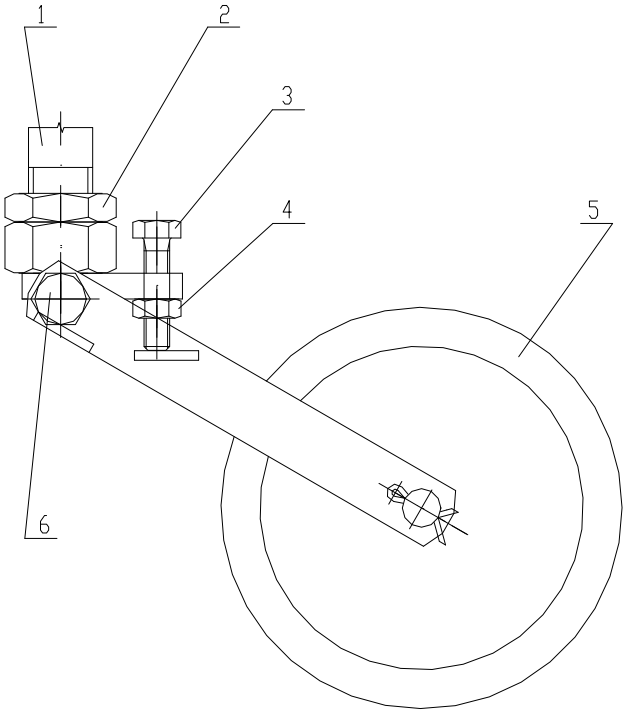

TEILEVERZEICHNIS

Position	Best.-Nr.	Zeichnungsnummer	Bezeichnung	Menge
1	150 530	320 6825 003	Kehrbürste – Nylonausführung	1
2	150 001	229 1340 002	Arm komplett	1
3	150 002	229 1337 008	Vorderer Träger, Schweißteil	1
4	150 003	229 3330 007	Rollenhebel, Schweißteil	1
5	171 031	229 3325 006	Riemenscheibe 197	1
6	171 031	229 3325 006	Bürstenlagerung	1
7	171 031	229 3325 006	Riemenscheibenwelle	1
8	150 547		Lager 6003 2RS ČSN 024630	2
9	9943158		Lager 6004 2RS ČSN 024630	2
10	136 506		Ring 42 ČSN 022931	2
11	6021517		Ring 12 ČSN 022930	1
12	150 546		Ring 15 ČSN 022930	1
13	110 514		Ring 17 ČSN 022930	1
14	6021512		Ring 20 ČSN 022930	2
15	195 534		Ring 8 ČSN 022930	2
16	150 545		Ring 22 ČSN 022931	4
17	150 544		Feder 5x5x16 ČSN 022562	2
18	150 006	320 3325 030	Riemenscheibe 50	1
19	189 523		Keilriemen A13x1180 Li L=L	1
20	150 007	229 1670 008	Radgabel	1
21	150 532		Rad 125/12x30	1
22	150 008	229 1616 001	Radbolzen	1
23	150 009	229 1637 004	Mutter M20, Schweißteil	1
24	150 543		Mutter M20 ČSN 021403.25	1
25	150 548		Schraube M10x20 ČSN 02103.25	2
26	131 518		Unterlegscheibe 10 ČSN 021702.15	2
27	150 542		Schraube M10x16 ČSN 02103.25	2
28	150 541		Schraube M8x35 ČSN 021319.05	4
29	104 574		Unterlegscheibe 8 ČSN 021740.05	4
30	104 572		Mutter M8 ČSN 021401.25	5
31				
32	170 525		Schraube M10x80 ČSN 021103.25	1
33	150 540		Schraube M8x35 ČSN 021103.25	1
34	150 533	320 3325 039	Rolle	2
35	150 549		Lager 608 2RS ČSN 024630	2
36	150 534	229 8074 023	Bowdenzugrollen	1
37	171 503	320 3346 002	Zugfeder	1
38	171 132	229 8020 001	Seilkupplung	1
39	104 503		Unterlegscheibe 13 ČSN 021702.15	3
40	127 513		Splint 3,2x20 ČSN 021781.05	1
41	150 539		Keilriemen A13x1600 Li L=L	1
42	106 530		Unterlegscheibe 10 ČSN 021740.05	2
43	106 529		Mutter M10 ČSN 021401.25	3
44	125 501		Mutter M6 ČSN 021665.25	1
45	150 535	320 8547 027	Bürstenverkleidung Pony	1
46	171 525		Kunststoffstern M8x20	2
47	150 536		Unterlegscheibe 9 ČSN 021729.05	2

Position	Best.-Nr.	Zeichnungsnummer	Bezeichnung	Menge
48				
49				
50	189 038	229 8044 004	Griff – Schweißteil	1
51	106 547		Schraube M8x16 ČSN 021101.25	2
52	169 504		Kappe 034-M8 SUNAP	2
53	1800141		Mutter M6 ČSN 021401.25	3
54	6510920		Unterlegscheibe 6 ČSN 021740.05	3
55	150 537		Kappe 035-M6	2
56	150 538		Schraube M6x18 ČSN 021103.25	5
57	150 011	320 8530 030	Flachteil	1
58	189 571		Unterlegscheibe 6 ČSN 021702.15	4
59	168 516		Mutter M6 ČSN 021492.25	3
60	168 513		Splint 2,5x20 ČSN 021781.05	1
61	188 015	320 8058 003	STOP-Hebel	1
62	168 512		Trommel 1AC00680	1
63	168 016	320 9016 076	Schraube	1
64	150 010	229 8045 053	Halter komplett	1
65	193 011	229 8071 016	Exzenter links, komplett	1
66	193 010	229 8071 015	Exzenter rechts, komplett	1
67	193 009	320 8021 027	Ring	2
68	129 552		Schraube M10x30 ČSN 021103.25	2
69	195 529		Unterlegscheibe 11 ČSN 021729.05	2
70	150 531	320 6825 004	Kehrbesen – Stahlausführung	1
71				
72	150 013	320 1830 018	Blende	1
73	150 014	320 1830 017	Lasche	1
74	169 533	320 1840 059	Blende	1
75	150 012	229 1856 004	Blendenhalter, komplett	1
76	104 622		Mutter M8 ČSN 021492.25	1

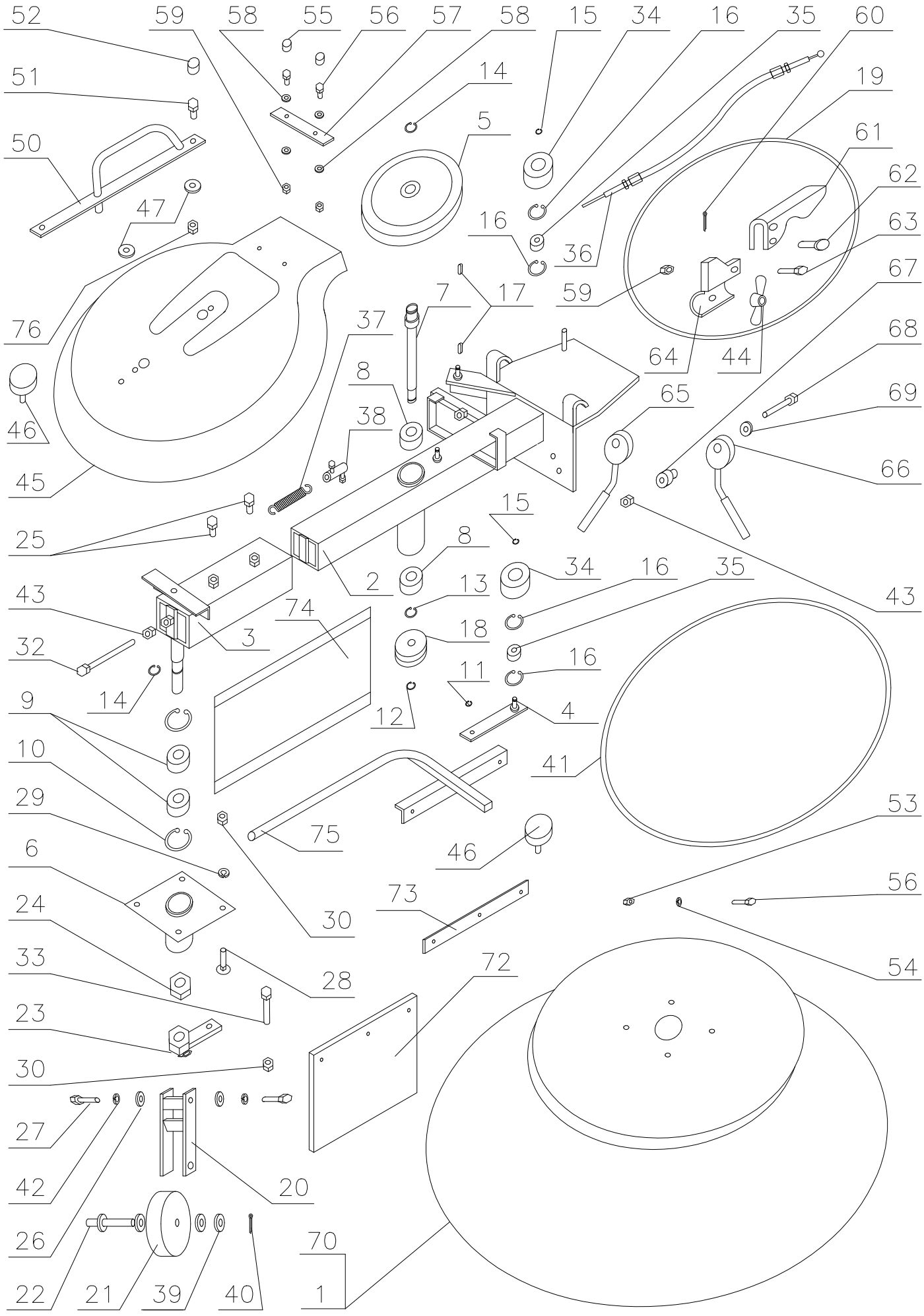
52
59
58
55
56
57
58
15
34
16
35
60
51
14
19
5
50
61
62
47
16
63
36
59
67
7
17
76
37
64
44
68
8
65
69
46
38
66
45
15
25
8
34
16
35
2
13
43
43
74
18
3
32
16
11
14
9
12
4
10
41
29
53
75
46
6
56
73
24
30
54
33
28
72
23
30
27
42
20
26
70
22
21
39
40
1